Scharniersysteme

► CLIP top BLUMOTION | CLIP top – Scharniere
►► Standardanwendung

107°-Scharnier

Webcode DQDFZY



- **Für Frontdicken ab 15 mm**
- **CLIP top BLUMOTION** mit integrierter **BLUMOTION** (mit Deaktivierung)
- **CLIP top** mit oder ohne Schließautomatik (Feder)
- Öffnungswinkel 107°
- 3-dimensionale Fronteinstellung
- Komfortable Tiefeneinstellung über Gewindeschnecke
- Werkzeuglose Montage und Demontage der Front am Korpus
- Bei **INSERTA** zusätzlich werkzeuglose Montage des Topfes

Anwendung

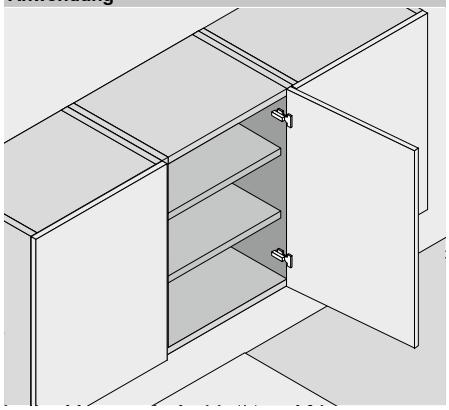

Bestellinformation

Eckanschlag

Topf Scharnier	Feder	INSERTA Farbe	Art.-Nr.
CLIP top	●	NI	☎ 75T1590B
CLIP top	○	NI	☎ 74T1590BTL

● Mit Feder ○ Ohne Feder — NI Vernickelt, ONS Onyxschwarz

Topf Scharnier	Feder	Anschrauben Farbe	Art.-Nr.
CLIP top BLUMOTION	●	NI | ONS	☎ 75B1550
CLIP top	●	NI	☎ 75T1550
CLIP top	○	NI	☎ 74T1550.TL

Topf Scharnier	Feder	Einpressen Farbe	Art.-Nr.
CLIP top BLUMOTION	●	NI	☎ 75B1580
CLIP top	●	NI	☎ 75T1580

Zubehör

Scharnierarm-Abdeckkappe

Druck | Prägung	Schriftzug	Farbe	Art.-Nr.
Unbedruckt	–	NI | ONS	70.1503
Geprägt	Blum	NI | ONS	70.1503.BP

Mittelanschlag

Topf Scharnier	Feder	INSERTA Farbe	Art.-Nr.
CLIP top	●	NI	☎ 75T1690B
CLIP top	○	NI	☎ 74T1690BTL

● Mit Feder ○ Ohne Feder — NI Vernickelt, ONS Onyxschwarz

Topf Scharnier	Feder	Anschrauben Farbe	Art.-Nr.
CLIP top BLUMOTION	●	NI | ONS	☎ 75B1650
CLIP top	●	NI	☎ 75T1650
CLIP top	○	NI	☎ 74T1650.TL

Topf Scharnier	Feder	Einpressen Farbe	Art.-Nr.
CLIP top BLUMOTION	●	NI	☎ 75B1680
CLIP top	●	NI	☎ 75T1680

Zubehör

Scharnierarm-Abdeckkappe

Druck | Prägung	Schriftzug	Farbe	Art.-Nr.
Unbedruckt	–	NI | ONS	70.1663
Geprägt	Blum	NI	70.1663.BP

Innenanschlag

Topf Scharnier	Feder	INSERTA Farbe	Art.-Nr.
CLIP top	●	NI	☎ 75T1790B
CLIP top	○	NI	☎ 74T1790BTL

● Mit Feder ○ Ohne Feder — NI Vernickelt, ONS Onyxschwarz

Topf Scharnier	Feder	Anschrauben Farbe	Art.-Nr.
CLIP top BLUMOTION	●	NI | ONS	☎ 75B1750
CLIP top	●	NI	☎ 75T1750
CLIP top	○	NI	☎ 74T1750.TL

Topf Scharnier	Feder	Einpressen Farbe	Art.-Nr.
CLIP top BLUMOTION	●	NI	☎ 75B1780
CLIP top	●	NI	☎ 75T1780

Zubehör

Scharnierarm-Abdeckkappe

Druck | Prägung	Schriftzug	Farbe	Art.-Nr.
Unbedruckt	–	NI | ONS	70.1663
Geprägt	Blum	NI	70.1663.BP

Hinweis

Bei Kombination von CLIP top BLUMOTION- und CLIP top-Scharnieren mit Feder an kleinen leichten Fronten bis ca. 300 mm Breite, wird ein Anschlagversuch empfohlen. Bei größeren Frontbreiten wird eine Kombination nicht empfohlen.

Zubehör – Allgemein

Öffnungswinkelbegrenzer

Öffnungswinkel	Farbe	Art.-Nr.
86°	Schwarz	☎ 74.1103

TIP-ON für Türen

Ausführung	Feder	Art.-Nr.
Kurzversion	○	956.1004
Langversion	○	956A1004
Langversion	●	956A1006

● Mit Feder ○ Ohne Feder

Scharniertopf-Abdeckkappe

Scharnier	Farbe	Art.-Nr.
CLIP top BLUMOTION	NI | ONS	70T3504
CLIP top	NI	70T1504

NI Vernickelt ONS Onyxschwarz

Scharniertopf-Distanz

Scharnier	Distanz (mm)	Art.-Nr.
CLIP top BLUMOTION	1.5	70T3507.21

Spanplattenschraube

Ø (mm)	Länge (mm)	Art.-Nr.
3.5	15	609.1500
3.5	17	609.1700

Einpressmatrize

Farbe	Material	Art.-Nr.
Orange	Kunststoff	MZM.0040

107°-Scharnier

Webcode
DQDFZY

Planung

Scharniermaße und Fugenberechnung bei Werkseinstellung (Montageplatten-Distanz = 0 mm)

Fronteinsprung bei vollem Öffnungswinkel

Eckanschlag

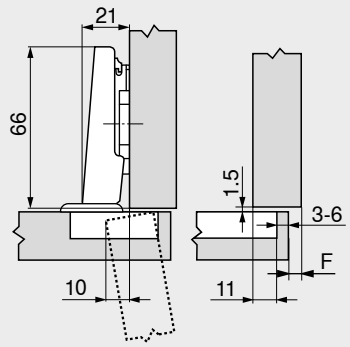

F Fuge

Mittelanschlag

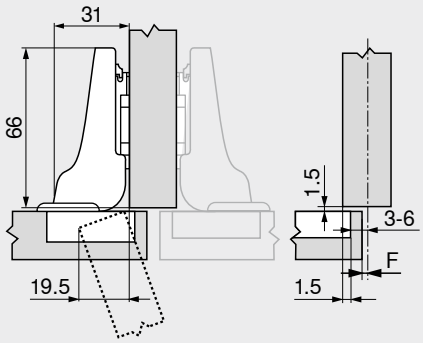

Innenanschlag

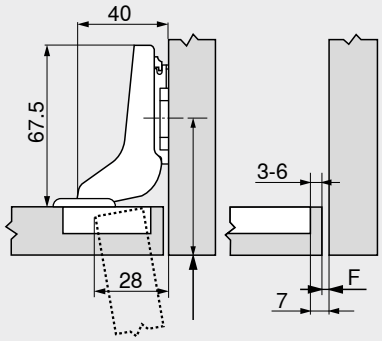

Anschraubposition der Montageplatte um die Frontdicke +1.5 mm zurücksetzen

Topfbohrabstand TB

Frontaufschlag FA (mm)

MD	5	6	7	8	9	10	11	12	13	14	15	16	17
0										3	4	5	6
3							3	4	5	6			
6				3	4	5	6						
9	3	4	5	6									

MD Montageplatten-Distanz (mm)

Frontaufschlag FA (mm)

MD	-4.5	-3.5	-2.5	-1.5	-0.5	0.5	1.5	2.5	3.5	4.5	5.5	6.5	7.5
0										3	4	5	6
3							3	4	5	6			
6				3	4	5	6						
9	3	4	5	6									

MD Montageplatten-Distanz (mm)

Frontaufschlag FA (mm)

MD	–7	–6	–5	–4	–3	–2	–1
0				3	4	5	6
3	3	4	5	6			
6							
9							

MD Montageplatten-Distanz (mm)

Mindestfuge der Fuge F für Fronten mit Frontradius (R = 1 mm) bei Werkseinstellung



Topfbohrabstand TB (mm)	Frontdicke FD (mm) 15	16	18	19	20	21	22	24	26	28	30	32
3	0.4	0.5	1.0	1.3	1.6	2.1	2.7	4.3	△	△	△	△
4	0.4	0.5	0.9	1.2	1.5	2.0	2.5	3.9	△	△	△	△
5	0.3	0.5	0.9	1.2	1.4	1.8	2.3	3.6	△	△	△	△
6	0.3	0.5	0.8	1.1	1.4	1.7	2.2	3.3	△	△	△	△
Zusätzlich bei +2 mm Seiteneinstellung												
	+0.1	+0.1	+0.2	+0.2	+0.3	+0.3	+0.3	+0.3				

△ Wir empfehlen einen Anschlagversuch

Einstellung

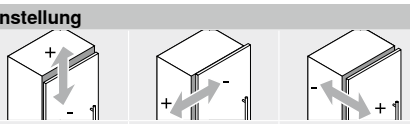

Max. ±3.0 mm
Siehe Montageplatten

±2.0 mm

+3.0 mm
–2.0 mm

Schraubmontage

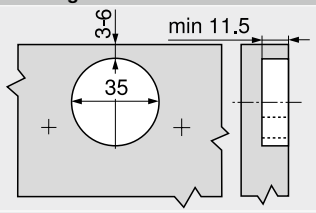

INSERTA- | Pressmontage

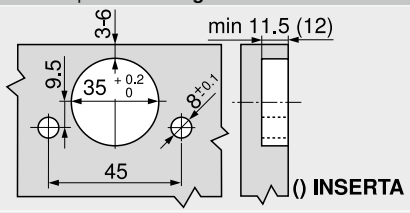

Topfmaße

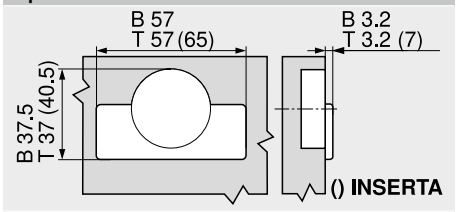

B CLIP top BLUMOTION
T CLIP top

Seitenhinweise

Übersicht – CLIP top BLUMOTION | CLIP top – Scharniere	75	Übersicht – TIP-ON für Türen	185	**Montage, Demontage und Einstellung**	
Montageplatten	156	Übersicht – Verarbeitungshilfen	561		
Zubehör – Scharnierarm-Abdeckkappe	164	Weitere techn. Informationen	662		
Zubehör – Allgemein	166			Short-URL	
Übersicht – BLUMOTION für Türen	171			www.blum.com/a210	