Scharniersysteme

► CLIP top BLUMOTION | CLIP top – Scharniere
►► Standardanwendung

110°-Scharnier

Webcode
DQDELA



- **CLIP top BLUMOTION** mit integrierter **BLUMOTION** (mit Deaktivierung)
- **CLIP top** mit oder ohne Schließautomatik (Feder)
- Öffnungswinkel 110°
- 3-dimensionale Fronteinstellung
- Komfortable Tiefeneinstellung über Gewindeschnecke
- Werkzeuglose Montage und Demontage der Front am Korpus
- Bei **INSERTA** zusätzlich werkzeuglose Montage des Topfes

Anwendung

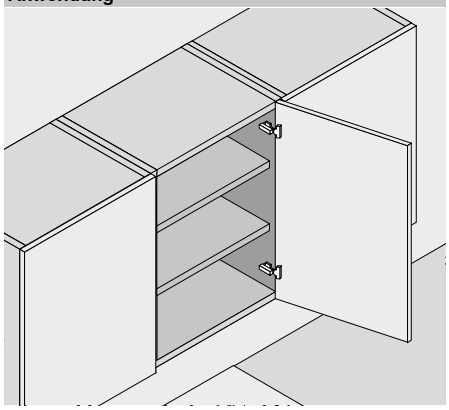

Bestellinformation

Eckanschlag

Topf Scharnier	Feder	INSERTA Farbe	Art.-Nr.
CLIP top BLUMOTION	●	NI | ONS	71B3590
CLIP top	●	NI	71T3590
CLIP top	○	NI	70T3590.TL

● Mit Feder NI Vernickelt
○ Ohne Feder ONS Onyxschwarz

Topf Scharnier	Feder	Anschrauben Farbe	Art.-Nr.
CLIP top BLUMOTION	●	NI | ONS	71B3550
CLIP top	●	NI	71T3550
CLIP top	○	NI	70T3550.TL

Topf Scharnier	Feder	Einpressen Farbe	Art.-Nr.
CLIP top BLUMOTION	●	NI | ONS	71B3580
CLIP top	●	NI	71T3580

Mittelanschlag

Topf Scharnier	Feder	INSERTA Farbe	Art.-Nr.
CLIP top BLUMOTION	●	NI | ONS	71B3690
CLIP top	●	NI	71T3690
CLIP top	○	NI	70T3690.TL

● Mit Feder NI Vernickelt
○ Ohne Feder ONS Onyxschwarz

Topf Scharnier	Feder	Anschrauben Farbe	Art.-Nr.
CLIP top BLUMOTION	●	NI | ONS	71B3650
CLIP top	●	NI	71T3650
CLIP top	○	NI	70T3650.TL

Topf Scharnier	Feder	Einpressen Farbe	Art.-Nr.
CLIP top BLUMOTION	●	NI	71B3680
CLIP top	●	NI	71T3680

Innenanschlag

Topf Scharnier	Feder	INSERTA Farbe	Art.-Nr.
CLIP top BLUMOTION	●	NI | ONS	71B3790
CLIP top	●	NI	71T3790
CLIP top	○	NI	70T3790.TL

● Mit Feder NI Vernickelt
○ Ohne Feder ONS Onyxschwarz

Topf Scharnier	Feder	Anschrauben Farbe	Art.-Nr.
CLIP top BLUMOTION	●	NI | ONS	71B3750
CLIP top	●	NI	71T3750
CLIP top	○	NI	70T3750.TL

Topf Scharnier	Feder	Einpressen Farbe	Art.-Nr.
CLIP top BLUMOTION	●	NI	71B3780
CLIP top	●	NI	71T3780

Zubehör

Scharnierarm-Abdeckkappe

Druck | Prägung	Schriftzug	Farbe	Art.-Nr.
Unbedruckt	–	NI | ONS	70.1503
Geprägt	Blum	NI | ONS	70.1503.BP

Scharnierarm-Abdeckkappe

Druck | Prägung	Schriftzug	Farbe	Art.-Nr.
Unbedruckt	–	NI | ONS	70.1663
Geprägt	Blum	NI	70.1663.BP

Scharnierarm-Abdeckkappe

Druck | Prägung	Schriftzug	Farbe	Art.-Nr.
Unbedruckt	–	NI | ONS	70.1663
Geprägt	Blum	NI	70.1663.BP

Hinweis

Bei Kombination von CLIP top BLUMOTION- und CLIP top-Scharnieren mit Feder an kleinen leichten Fronten bis ca. 300 mm Breite, wird ein Anschlagversuch empfohlen. Bei größeren Frontbreiten wird eine Kombination nicht empfohlen.

Zubehör – Allgemein

Öffnungswinkelbegrenzer

Öffnungswinkel	Farbe	Art.-Nr.
86°	Schwarz	70T3553

TIP-ON für Türen

Ausführung	Feder	Art.-Nr.
Kurzversion	○	956.1004
Langversion	○	956A1004
Langversion	●	956A1006

● Mit Feder ○ Ohne Feder

Scharniertopf-Abdeckkappe

Scharnier	Farbe	Art.-Nr.
CLIP top BLUMOTION	NI | ONS	70T3504
CLIP top	NI	70T3504

NI Vernickelt ONS Onyxschwarz

Scharniertopf-Distanz

Scharnier	Distanz (mm)	Art.-Nr.
CLIP top BLUMOTION	1.5	70T3507.21
CLIP top	1.5	70T3507.21

Spanplattenschraube

Ø (mm)	Länge (mm)	Art.-Nr.
3.5	15	609.1500
3.5	17	609.1700

Einpressmatrize

Farbe	Material	Art.-Nr.
Orange	Kunststoff	MZM.0040

110°-Scharnier

Webcode
DQDELA

Planung

Scharniermaße und Fugenberechnung bei Werkseinstellung (Montageplatten-Distanz = 0 mm)

Fronteinsprung bei vollem Öffnungswinkel

Eckanschlag

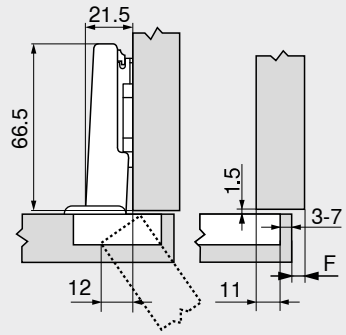

F Fuge

Mittelanschlag

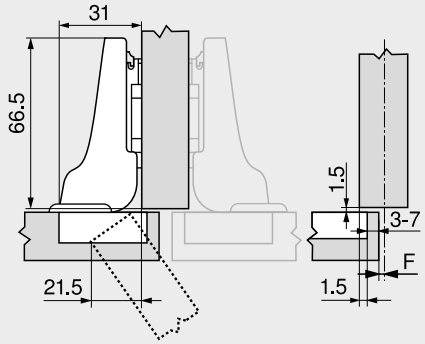

Innenanschlag

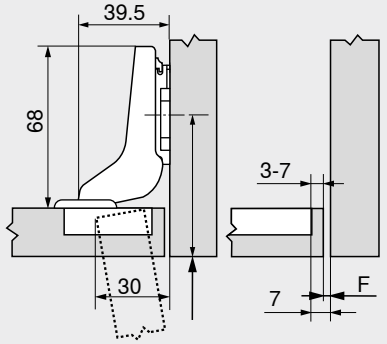

Anschraubposition der Montageplatte um die Frontdicke +1.5 mm zurücksetzen

Topfbohrabstand TB

MD	Frontaufschlag FA (mm)													
	5	6	7	8	9	10	11	12	13	14	15	16	17	18
0										3	4	5	6	7
3							3	4	5	6	7			
6				3	4	5	6	7						
9	3	4	5	6	7									

MD Montageplatten-Distanz (mm)

MD	Frontaufschlag FA (mm)															
	-4.5	-3.5	-2.5	-1.5	-0.5	0.5	1.5	2.5	3.5	4.5	5.5	6.5	7.5	8.5
0										3	4	5	6	7
3							3	4	5	6	7			
6				3	4	5	6	7						
9	3	4	5	6	7									

MD Montageplatten-Distanz (mm)

MD	Frontaufschlag FA (mm)								
	–7	–6	–5	–4	–3	–2	–1	0	
0				3	4	5	6	7	
3	3	4	5	6	7				
6									
9									

MD Montageplatten-Distanz (mm)

Mindestfuge der Fuge F für Fronten mit Frontradius (R = 1 mm) bei Werkseinstellung



Topfbohrabstand TB (mm)	Frontdicke FD (mm)											
	16	18	19	20	21	22	23	24	25	26	28	30
3	0.5	0.8	1.0	1.2	1.5	1.8	2.2	2.7	3.5	4.3	△	△
4	0.5	0.8	1.0	1.2	1.4	1.7	2.0	2.5	3.1	3.8	△	△
5	0.5	0.8	0.9	1.2	1.4	1.7	2.0	2.4	2.9	3.4	△	△
6	0.5	0.8	0.9	1.2	1.3	1.6	1.9	2.3	2.7	3.2	△	△
7	0.5	0.8	0.9	1.1	1.3	1.6	1.9	2.2	2.6	3.0	△	△
Zusätzlich bei +2 mm Seiteneinstellung												
	+0.2	+0.4	+0.4	+0.5	+0.5	+0.5	+0.5	+0.5	+0.5	+0.5		

△ Wir empfehlen einen Anschlagversuch

Einstellung

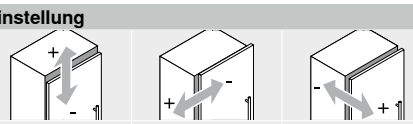

Max. ±3.0 mm Siehe Montageplatten	±2.0 mm	+3.0 mm –2.0 mm

Schraubmontage

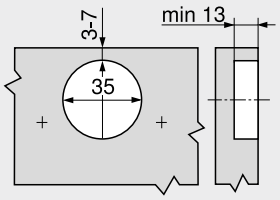

INSERTA- | Pressmontage

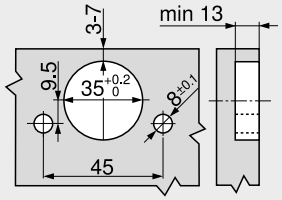

Topfmaße

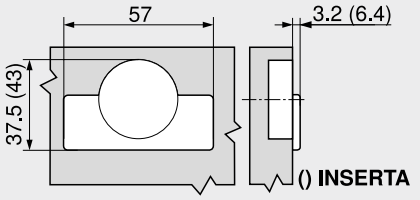

Seitenhinweise

Übersicht – CLIP top BLUMOTION | CLIP top – Scharniere	75	Übersicht – TIP-ON für Türen	185
Montageplatten	156	Übersicht – Verarbeitungshilfen	561
Zubehör – Scharnierarm-Abdeckkappe	164	Weitere techn. Informationen	662
Zubehör – Allgemein	166		
Übersicht – BLUMOTION für Türen	171		

Montage, Demontage und Einstellung

Short-URL
www.blum.com/a210