Scharniersysteme

125°-Scharnier

Webcode DQDJIM

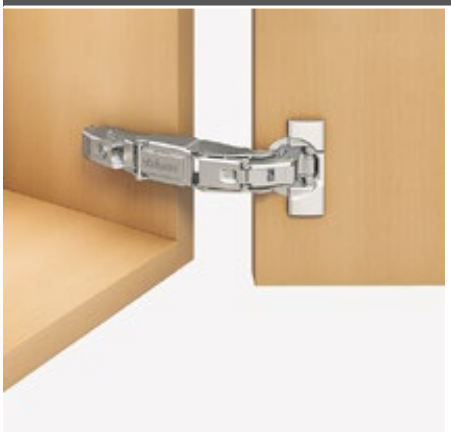

- **0-Einsprung bei Eckanschlag (für Schränke mit Innen- oder Tablarauszügen)**
- Scharnier für **dicke Fronten und Profiltüren**
- **CLIP top BLUMOTION** mit integrierter **BLUMOTION** (mit Deaktivierung)
- Öffnungswinkel 125°
- 3-dimensionale Fronteinstellung
- Komfortable Tiefeneinstellung über Gewindeschnecke
- Werkzeuglose Montage und Demontage der Front am Korpus
- Für Spezialanwendungen geeignet, z.B. Gehrungstüren

Anwendung

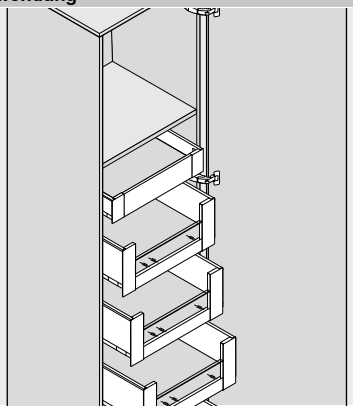

Bestellinformation

Eckanschlag 0-Einsprung

Topf | **Anschrauben**

Scharnier	Feder	Farbe	Art.-Nr.
CLIP top BLUMOTION	●	NI	71B7550D

● Mit Feder | NI Vernickelt

Topf | **Einpressen**

Scharnier	Feder	Farbe	Art.-Nr.
CLIP top BLUMOTION	●	NI	71B7580D

Zubehör

Scharnierarm-Abdeckkappe

Druck | Prägung	Schriftzug	Farbe	Art.-Nr.
Unbedruckt	–	NI	70.4503
Geprägt	Blum	NI	70.4503.BP

Zubehör – Allgemein

Öffnungswinkelbegrenzer

Öffnungswinkel	Farbe	Art.-Nr.
92°	R7037	70T7553

R7037 RAL 7037 Staubgrau

Spanplattenschraube

Ø (mm)	Länge (mm)	Art.-Nr.
3.5	15	609.1500
3.5	17	609.1700

Scharniertopf-Abdeckkappe

Scharnier	Farbe	Art.-Nr.
CLIP top BLUMOTION	NI	70T7504

NI Vernickelt

Scharniertopf-Distanz

Scharnier	Distanz (mm)	Art.-Nr.
CLIP top BLUMOTION	1.5	70T3507.21

Einpressmatrize

Farbe	Material	Art.-Nr.
Orange	Kunststoff	MZM.0040

125°-Scharnier

Webcode
DQDJIM

Planung

Scharniermaße und Fugenberechnung bei Werkseinstellung (Montageplatten-Distanz = 0 mm)

Fronteinsprung bei Öffnungswinkel 90°

Eckanschlag
0-Einsprung

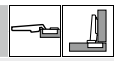

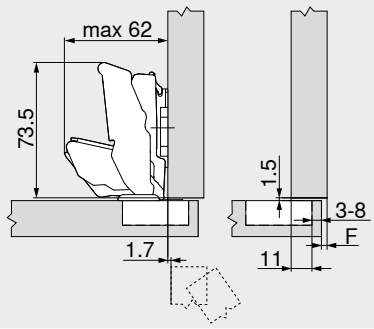

F Fuge

Topfbohrabstand TB

MD	Frontaufschlag FA (mm)													
	5	6	7	8	9	10	11	12	13	14	15	16	17	18	19
0										3	4	5	6	7	8
3							3	4	5	6	7	8			
6				3	4	5	6	7	8						
9	3	4	5	6	7	8									

MD Montageplatten-Distanz (mm)

Mindestfuge der Fuge F für Fronten mit Frontradius (R = 1 mm) bei Werkseinstellung



Topfbohrabstand TB (mm)	Frontdicke FD (mm)											
	29	30	31	32	33	34	35	36	37	38	39	40
3	0	0	0	0.1	0.3	0.7	1.2	2	2.8	4.1	5.7	–
4	0	0	0	0.1	0.4	0.8	1.5	2.3	3.4	4.9	–	–
5	0	0	0	0.1	0.4	1	1.7	2.8	4.2	–	–	–
6	0	0	0	0.1	0.6	1.2	2.1	3.5	–	–	–	–
7	0	0	0	0.2	0.7	1.6	2.8	–	–	–	–	–
8	0	0	0	0.3	1	2	–	–	–	–	–	–

Bei einem Eckanschlag an der Wand empfehlen wir einen Anschlagversuch

92° Öffnungswinkelbegrenzer

Einstellung

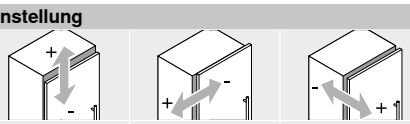

Max. ±3.0 mm Siehe Montageplatten	±2.0 mm	+3.0 mm –2.0 mm

Schraubmontage

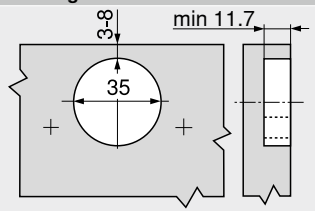

Pressmontage

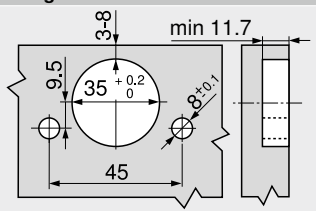

Topfmaße

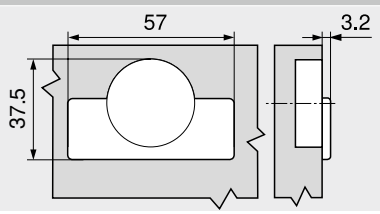

Seitenhinweise

Übersicht – CLIP top BLUMOTION | CLIP top – Scharniere	75	Übersicht – Verarbeitungshilfen	561	**Montage, Demontage und Einstellung**	
Montageplatten	156	Weitere techn. Informationen	662		
Zubehör – Scharnierarm-Abdeckkappe	164			Short-URL	
Zubehör – Allgemein	166			www.blum.com/a210	
Übersicht – BLUMOTION für Türen	171				

125°-Scharnier

Webcode DQDJIM

Planung

Spezialanwendung

Gehrungsanschlag – umlaufend

22 mm

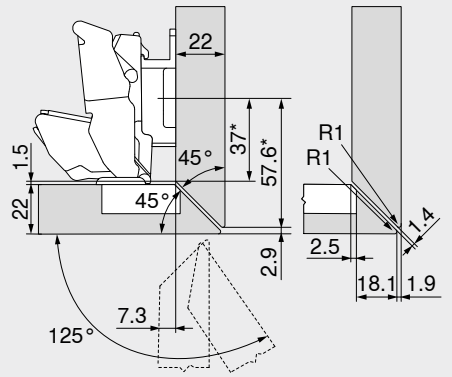

Scharnier für Eckanschlag

* Maß bei Montageplatte mit Maß A = 37 mm

Bezeichnung	Distanz (mm)	Art.-Nr.
Montageplatte	9	175H7190

25 mm

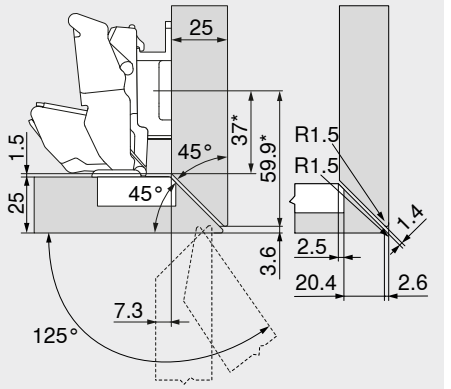

Scharnier für Eckanschlag

* Maß bei Montageplatte mit Maß A = 37 mm

Bezeichnung	Distanz (mm)	Art.-Nr.
Montageplatte	9	175H7190

28 mm

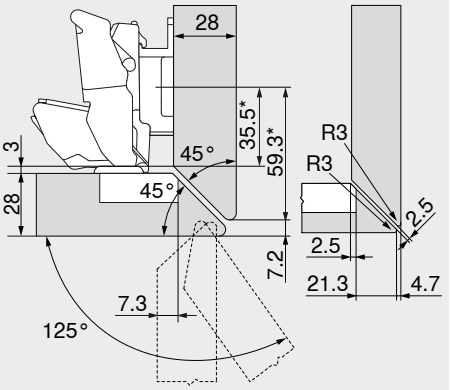

Scharnier für Eckanschlag

* Maß bei Montageplatte mit Maß A = 37 mm

Bezeichnung	Distanz (mm)	Art.-Nr.
Montageplatte	9	175H7190

Gehrungsanschlag – seitlich

22 mm

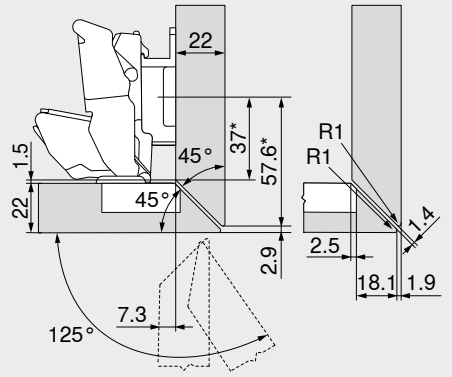

Scharnier für Eckanschlag

* Maß bei Montageplatte mit Maß A = 37 mm

Bezeichnung	Distanz (mm)	Art.-Nr.
Montageplatte	9	175H7190

25 mm

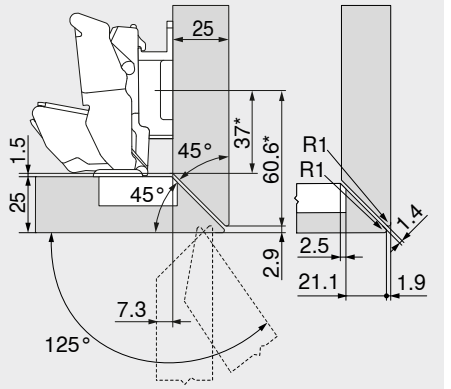

Scharnier für Eckanschlag

* Maß bei Montageplatte mit Maß A = 37 mm

Bezeichnung	Distanz (mm)	Art.-Nr.
Montageplatte	9	175H7190

30 mm

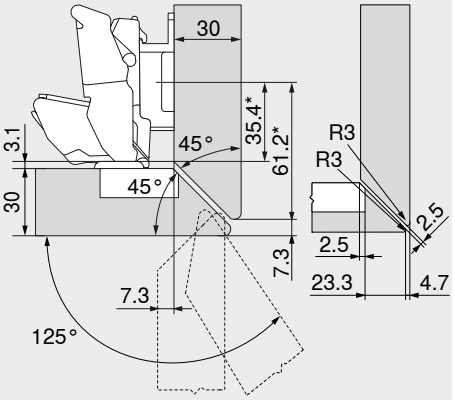

Scharnier für Eckanschlag

* Maß bei Montageplatte mit Maß A = 37 mm

Bezeichnung	Distanz (mm)	Art.-Nr.
Montageplatte	9	175H7190

125°-Scharnier

Webcode DQDJIM

Planung

Spezialanwendung

Gehrungsanschlag – seitlich, mit großem Aufschlag

19/24 mm

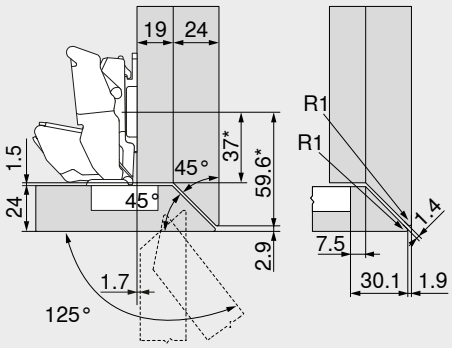

Scharnier für Eckanschlag

Standard-Montageplatten mit 0 mm Distanz

* Maß bei Montageplatte mit Maß A = 37 mm

Gehrungsanschlag – umlaufend, mit großem Aufschlag

19/19 mm

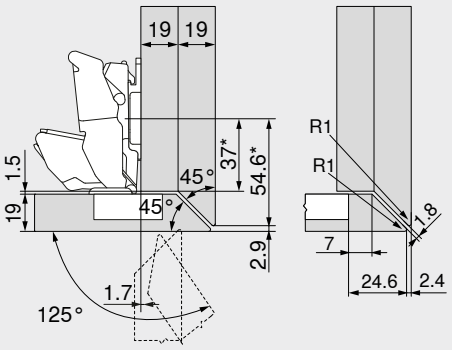

Scharnier für Eckanschlag

Standard-Montageplatten mit 0 mm Distanz

* Maß bei Montageplatte mit Maß A = 37 mm

Frontaufschlag max.

39 mm

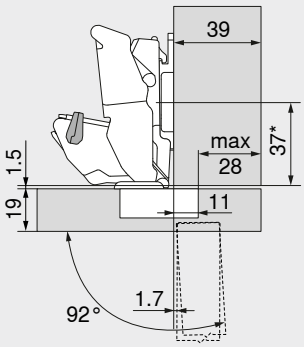

Scharnier für Eckanschlag

Standard-Montageplatten mit 0 mm Distanz

* Maß bei Montageplatte mit Maß A = 37 mm

Bezeichnung	Öffnungswinkel	Art.-Nr.
Öffnungswinkelbegrenzer	92°	70T7553

Bei freistehendem Korpus kann die Frontdicke beliebig gewählt werden

Bei nebenliegender Front oder Eckanschlag an der Wand empfehlen wir einen Anschlagversuch

Dünne Materialien – vorstehend

16 + 6 mm

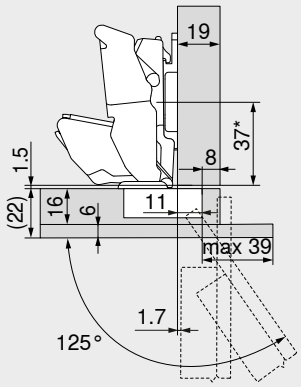

Scharnier für Eckanschlag

Standard-Montageplatten mit 0 mm Distanz

* Maß bei Montageplatte mit Maß A = 37 mm

16 + 6 mm

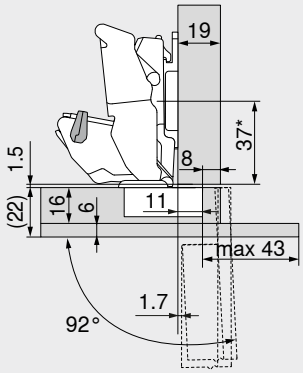

Scharnier für Eckanschlag

Standard-Montageplatten mit 0 mm Distanz

* Maß bei Montageplatte mit Maß A = 37 mm

Bezeichnung	Öffnungswinkel	Art.-Nr.
Öffnungswinkelbegrenzer	92°	70T7553