Scharniersysteme

► CLIP top BLUMOTION | CLIP top – Scharniere
►► Weitwinkelanwendung

155°-Scharnier

Webcode
DQDHEM

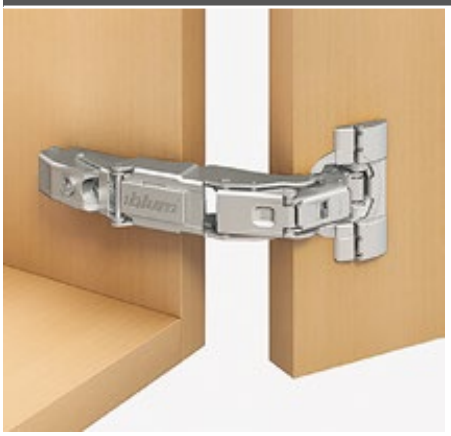

- **0-Einsprung bei Eckanschlag (für Schränke mit Innen- oder Tablarauszügen)**
- **CLIP top BLUMOTION** mit integrierter **BLUMOTION** (mit Deaktivierung)
- **CLIP top** mit oder ohne Schließautomatik (Feder)
- Öffnungswinkel 155°
- 3-dimensionale Fronteinstellung
- Komfortable Tiefeneinstellung über Gewindeschnecke
- Werkzeuglose Montage und Demontage der Front am Korpus
- Bei **INSERTA** zusätzlich werkzeuglose Montage des Topfes
- Für Spezialanwendungen geeignet, z.B. Gehrungstüren

Anwendung

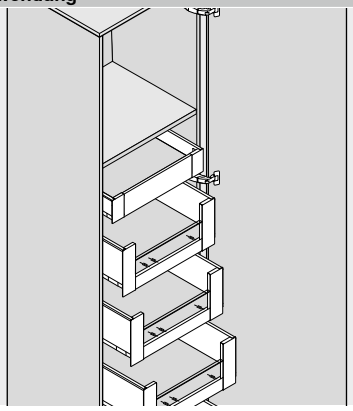

Bestellinformation

Eckanschlag 0-Einsprung

Topf | **INSERTA**

Scharnier	Feder	Farbe	Art.-Nr.
CLIP top BLUMOTION	●	NI | ONS	71B7590
CLIP top	●	NI	71T7590
CLIP top	○	NI | ONS	70T7590.TL

● Mit Feder NI Vernickelt
○ Ohne Feder ONS Onyxschwarz

Topf | **Anschrauben**

Scharnier	Feder	Farbe	Art.-Nr.
CLIP top BLUMOTION	●	NI | ONS	71B7550
CLIP top	●	NI	71T7550
CLIP top	○	NI | ONS	70T7550.TL

Topf | **Einpressen**

Scharnier	Feder	Farbe	Art.-Nr.
CLIP top BLUMOTION	●	NI | ONS	71B7580
CLIP top	●	NI	71T7580

Zubehör

Scharnierarm-Abdeckkappe

Druck | Prägung	Schriftzug	Farbe	Art.-Nr.
Unbedruckt	–	NI | ONS	70.4503
Geprägt	Blum	NI	70.4503.BP

Mittelanschlag

Topf | **INSERTA**

Scharnier	Feder	Farbe	Art.-Nr.
CLIP top BLUMOTION	●	NI | ONS	71B7690
CLIP top	○	NI	70T7690.TL

● Mit Feder NI Vernickelt
○ Ohne Feder ONS Onyxschwarz

Topf | **Anschrauben**

Scharnier	Feder	Farbe	Art.-Nr.
CLIP top BLUMOTION	●	NI	71B7650
CLIP top	●	NI	71T7650
CLIP top	○	NI	70T7650.TL

Zubehör

Scharnierarm-Abdeckkappe

Druck | Prägung	Schriftzug	Farbe	Art.-Nr.
Unbedruckt	–	NI | ONS	70.4503
Geprägt	Blum	NI	70.4503.BP

Innenanschlag

Scharniere für Mittelanschlag und 9 mm erhöhte Montageplatte verwenden

Hinweis

Bei Kombination von CLIP top BLUMOTION- und CLIP top-Scharnieren mit Feder an kleinen leichten Fronten bis ca. 300 mm Breite, wird ein Anschlagversuch empfohlen. Bei größeren Frontbreiten wird eine Kombination nicht empfohlen.

Zubehör – Allgemein

Öffnungswinkelbegrenzer

Öffnungswinkel	Farbe	Art.-Nr.
92°	Tiefgrau	70T7553.09
110°	R7037	70T7553

TIP-ON für Türen

Ausführung	Feder	Art.-Nr.
Kurzversion	○	956.1004
Langversion	○	956A1004
Langversion	●	956A1006

● Mit Feder ○ Ohne Feder

Scharniertopf-Abdeckkappe

Scharnier	Farbe	Art.-Nr.
CLIP top BLUMOTION	NI | ONS	70T7504
CLIP top	NI | ONS	70T7504

NI Vernickelt ONS Onyxschwarz

Scharniertopf-Distanz

Scharnier	Distanz (mm)	Art.-Nr.
CLIP top BLUMOTION	1.5	70T3507.21
CLIP top	1.5	70T3507.21

Spanplattenschraube

Ø (mm)	Länge (mm)	Art.-Nr.
3.5	15	609.1500
3.5	17	609.1700

Einpressmatrize

Farbe	Material	Art.-Nr.
Orange	Kunststoff	MZM.0040

155°-Scharnier

Webcode
DQDHEM

Planung

Scharniermaße und Fugenberechnung bei Werkseinstellung (Montageplatten-Distanz = 0 bzw. 9 mm)

Fronteinsprung bei Öffnungswinkel 90°

Eckanschlag 0-Einsprung

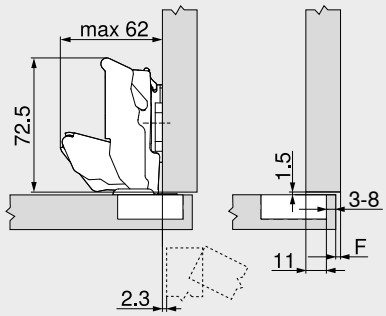

F Fuge

Mittelanschlag

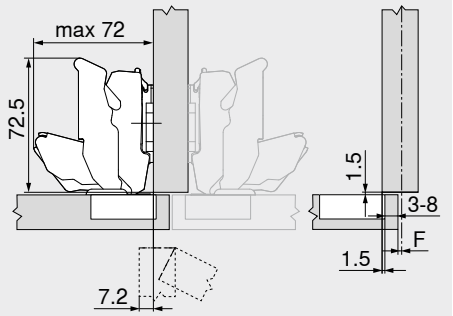

Innenanschlag

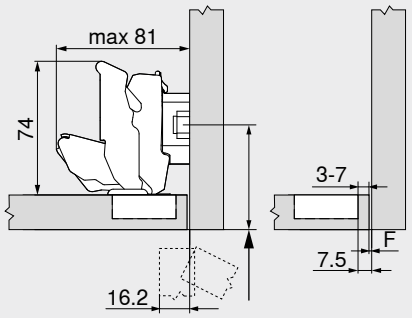

Anschraubposition der Montageplatte um die Frontdicke +1.5 mm zurücksetzen

Topfbohrabstand TB

MD	Frontaufschlag FA (mm)														
	5	6	7	8	9	10	11	12	13	14	15	16	17	18	19
0										3	4	5	6	7	8
3							3	4	5	6	7	8			
6				3	4	5	6	7	8						
9	3	4	5	6	7	8									

MD Montageplatten-Distanz (mm)

MD	Frontaufschlag FA (mm)														
	–4.5	–3.5	–2.5	–1.5	–0.5	0.5	1.5	2.5	3.5	4.5	5.5	6.5	7.5	8.5	9.5
0										3	4	5	6	7	8
3							3	4	5	6	7	8			
6				3	4	5	6	7	8						
9	3	4	5	6	7	8									

MD Montageplatten-Distanz (mm)

MD	Frontaufschlag FA (mm)														
	–4.5	–3.5	–2.5	–1.5	–0.5										
0															
3															
6															
9	3	4	5	6	7										

MD Montageplatten-Distanz (mm)

Mindestfuge der Fuge F für Fronten mit Frontradius (R = 1 mm) bei Werkseinstellung



Topfbohrabstand TB (mm)	Frontdicke FD (mm)												
	20	21	22	23	24	25	26	27	28	29	30	31
3	0	0	0	0	0	0.5	0.5	1.0	2.0	2.0	3.0	4.5
4	0	0	0	0	0	0.5	1.0	2.0	2.0	2.5	4.0	
5	0	0	0	0	0	0.5	1.0	2.0	2.0	3.5		
6	0	0	0	0	0	1.0	1.5	2.0	3.0			
7	0	0	0	0	0	1.0	1.5	2.5				
8	0	0	0	0	0	1.0	1.5					

Bei einem Eckanschlag an der Wand empfehlen wir einen Anschlagversuch

110° Öffnungswinkelbegrenzer

92° Öffnungswinkelbegrenzer

Einstellung

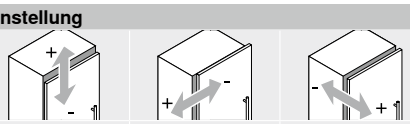

Max. ±3.0 mm
Siehe Montageplatten

±2.0 mm

+3.0 mm
–2.0 mm

Schraubmontage

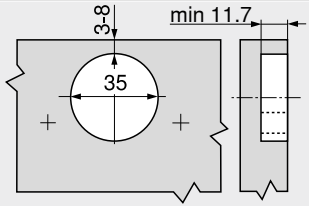

INSERTA- | Pressmontage

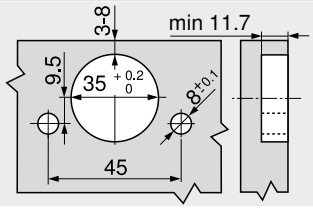

Topfmaße

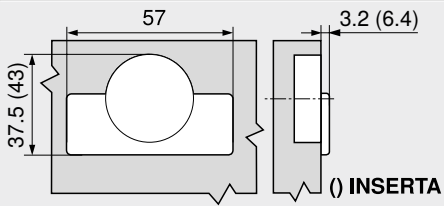

Seitenhinweise

Übersicht – CLIP top BLUMOTION | CLIP top – Scharniere	75	Übersicht – TIP-ON für Türen	185
Montageplatten	156	Übersicht – Verarbeitungshilfen	561
Zubehör – Scharnierarm-Abdeckkappe	164	Weitere techn. Informationen	662
Zubehör – Allgemein	166		
Übersicht – BLUMOTION für Türen	171		

Montage, Demontage und Einstellung

Short-URL
www.blum.com/a210

155°-Scharnier

Webcode DQDHEM

Planung

Spezialanwendung

Gehrungsanschlag – umlaufend

19 mm

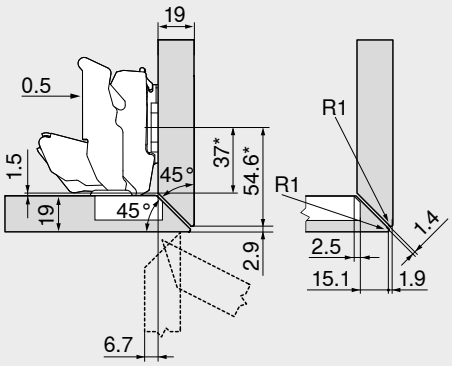

Scharnier für Mittelanschlag

Standard-Montageplatten mit 0 mm Distanz

* Maß bei Montageplatte mit Maß A = 37 mm

22 mm

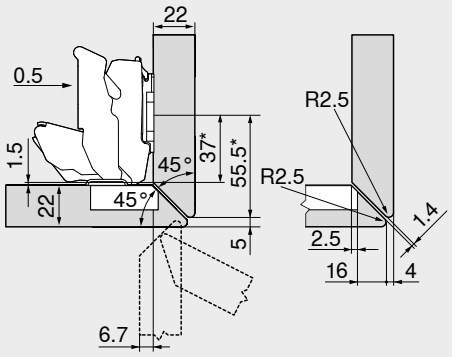

Scharnier für Mittelanschlag

Standard-Montageplatten mit 0 mm Distanz

* Maß bei Montageplatte mit Maß A = 37 mm

24 mm

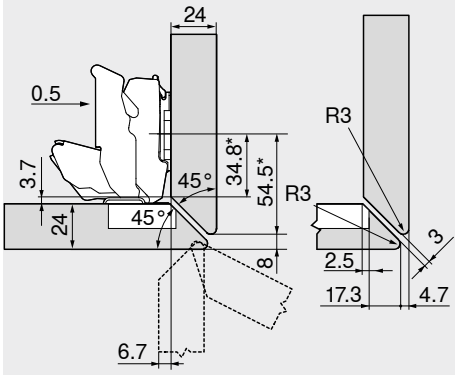

Scharnier für Mittelanschlag

Standard-Montageplatten mit 0 mm Distanz

* Maß bei Montageplatte mit Maß A = 37 mm

Gehrungsanschlag – seitlich

19 mm

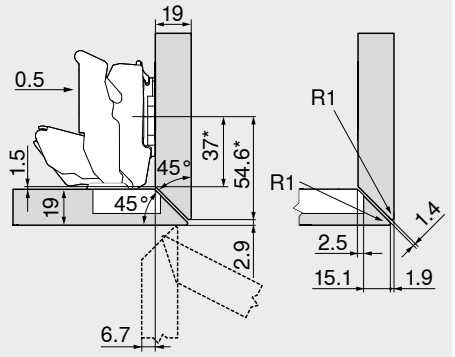

Scharnier für Mittelanschlag

Standard-Montageplatten mit 0 mm Distanz

* Maß bei Montageplatte mit Maß A = 37 mm

22 mm

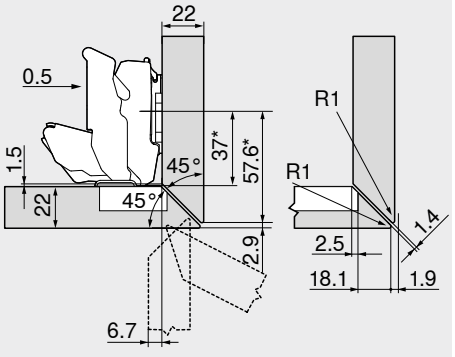

Scharnier für Mittelanschlag

Standard-Montageplatten mit 0 mm Distanz

* Maß bei Montageplatte mit Maß A = 37 mm

24 mm

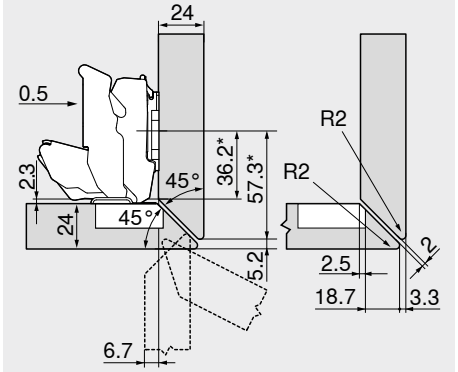

Scharnier für Mittelanschlag

Standard-Montageplatten mit 0 mm Distanz

* Maß bei Montageplatte mit Maß A = 37 mm

155°-Scharnier

Webcode DQDHEM

Planung

Spezialanwendung

Gehrungsanschlag – seitlich, mit großem Aufschlag

16/19 mm

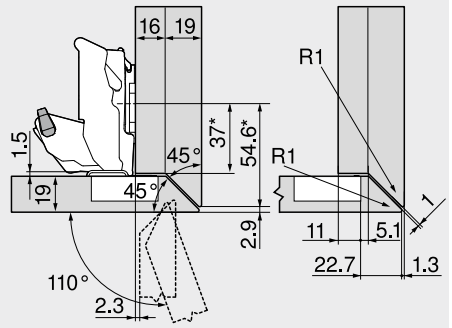

Scharnier für Eckanschlag
Standard-Montageplatten mit 0 mm Distanz

* Maß bei Montageplatte mit Maß A = 37 mm

Bezeichnung	Öffnungswinkel	Art.-Nr.
Öffnungswinkelbegrenzer	110°	70T7553

19/19 mm

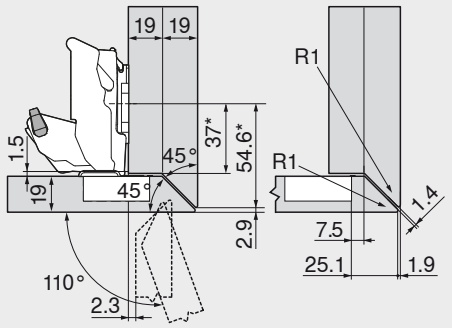

Scharnier für Eckanschlag
Standard-Montageplatten mit 0 mm Distanz

* Maß bei Montageplatte mit Maß A = 37 mm

Bezeichnung	Öffnungswinkel	Art.-Nr.
Öffnungswinkelbegrenzer	110°	70T7553

Frontaufschlag max.

34 mm

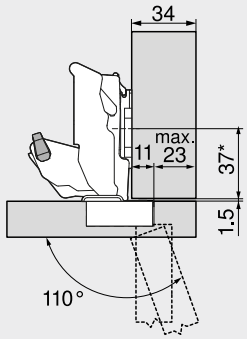

Scharnier für Eckanschlag
Standard-Montageplatten mit 0 mm Distanz

* Maß bei Montageplatte mit Maß A = 37 mm

Bezeichnung	Öffnungswinkel	Art.-Nr.
Öffnungswinkelbegrenzer	110°	70T7553

Bei freistehendem Korpus kann die Frontdicke beliebig gewählt werden

Bei nebenliegender Front oder Eckanschlag an der Wand empfehlen wir einen Anschlagversuch

Falzanwendungen

10 mm

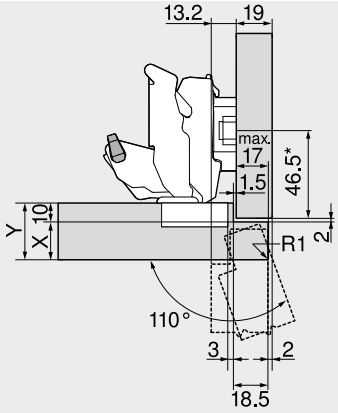

Scharnier für Mittelanschlag

Bezeichnung	Distanz (mm)	Art.-Nr.
Montageplatte	6	175H9160

* Maß bei Montageplatte mit Maß A = 37 mm

Bezeichnung	Öffnungswinkel	Art.-Nr.
Öffnungswinkelbegrenzer	110°	70T7553

Korpussituation	X max. (mm)	Y max. (mm)
	18	28
	20	30
	25	35

13 mm

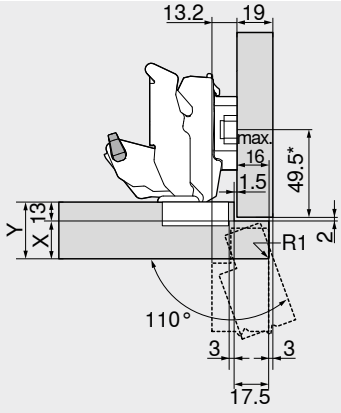

Scharnier für Mittelanschlag

Bezeichnung	Distanz (mm)	Art.-Nr.
Montageplatte	6	175H9160

* Maß bei Montageplatte mit Maß A = 37 mm

Bezeichnung	Öffnungswinkel	Art.-Nr.
Öffnungswinkelbegrenzer	110°	70T7553

Korpussituation	X max. (mm)	Y max. (mm)
	16	29
	17	30
	17	30

16 mm

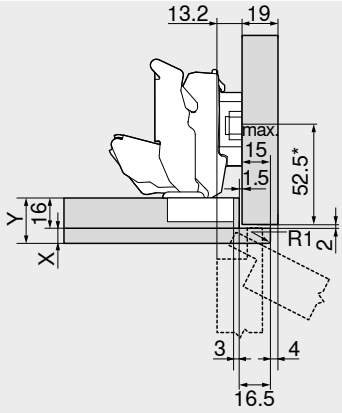

Scharnier für Mittelanschlag

Bezeichnung	Distanz (mm)	Art.-Nr.
Montageplatte	6	175H9160

* Maß bei Montageplatte mit Maß A = 37 mm

Korpussituation	X max. (mm)	Y max. (mm)
	8	24
	8	24
	8	24