+20° II – Winkelscharnier aufschlagend

Webcode DQDURY

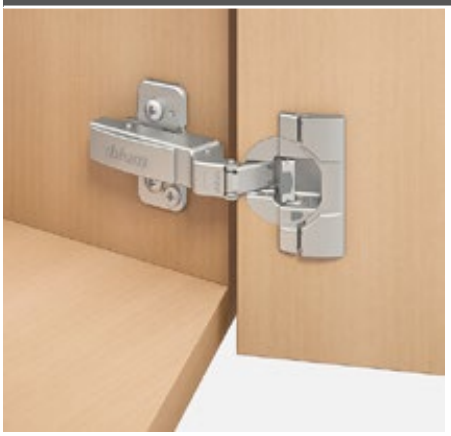

- **CLIP top BLUMOTION** mit integrierter **BLUMOTION** (mit Deaktivierung)
- **CLIP top** ohne Schließautomatik (Feder)
- Winkelscharnier +20° II
- Öffnungswinkel 95°
- 3-dimensionale Fronteinstellung
- Komfortable Tiefeneinstellung über Gewindeschnecke
- Werkzeuglose Montage und Demontage der Front am Korpus
- Bei **INSERTA** zusätzlich werkzeuglose Montage des Topfes

Seitenhinweise

WA	Winkel 15°	20°	25°
	№ 18	№ 19	№ 20
	132	133	128
	№ 48	№ 49	№ 50
	132	133	128
	№ 3	№ 4	№ 5
	135	133	133
	№ 38	№ 39	№ 40
	135	135	130
	№ 55	№ 56	№ 57
	132	133	128

Übersicht – Winkelanwendungen 120

WA Winkelanwendung

Bestellinformation

Topf – INSERTA

Scharnier	Feder	Farbe	Art.-Nr.
CLIP top BLUMOTION	●	NI	79B9595

● Mit Feder
○ Ohne Feder
NI Vernickelt

Topf – Anschrauben

Scharnier	Feder	Farbe	Art.-Nr.
CLIP top BLUMOTION	●	NI	79B9555
CLIP top	○	NI	78A9555.T

Zubehör

Scharnierarm-Abdeckkappe

Druck | Prägung	Schriftzug	Farbe	Art.-Nr.
Unbedruckt	–	NI	70.1553
Geprägt	Blum	NI	70.1553.BP

Scharniertopf-Abdeckkappe

Scharnier	Farbe	Art.-Nr.
CLIP top BLUMOTION	NI	70T3504
CLIP top	NI	70T1504

TIP-ON für Türen

Ausführung	Feder	Art.-Nr.
Kurzversion	○	956.1004
Langversion	○	956A1004
Langversion	●	956A1006

Spanplattenschraube

Ø (mm)	Länge (mm)	Art.-Nr.
3.5	15	609.1500
3.5	17	609.1700

Hinweis

CLIP top BLUMOTION- und CLIP top-Scharniere können nicht an einer Front miteinander kombiniert werden.

Seitenhinweise

Übersicht – CLIP top BLUMOTION | CLIP top – Scharniere	75	Übersicht – TIP-ON für Türen	185
Montageplatten	156	Übersicht – Verarbeitungshilfen	561
Zubehör – Scharnierarm-Abdeckkappe	164	Weitere techn. Informationen	662
Zubehör – Allgemein	166		

Montage, Demontage und Einstellung

Short-URL
www.blum.com/a210

Planung

Hinweis

Die Maße gelten bei Werkseinstellung. Bei Abweichungen verändert sich die Anschlagsituation. Wir empfehlen einen Anschlagversuch. Die Befestigungsposition der Montageplatte weicht zum Teil von der Standardbefestigungsposition ab.

№ 18 15°

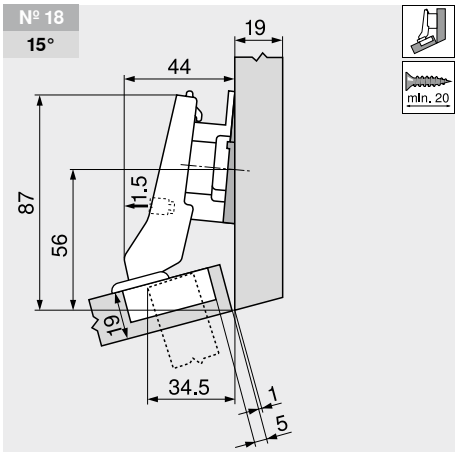

Bezeichnung	Distanz (mm)	Art.-Nr.
Montageplatte	9	175H7190
Winkelkeil	–5°	171A5500

№ 48 15°

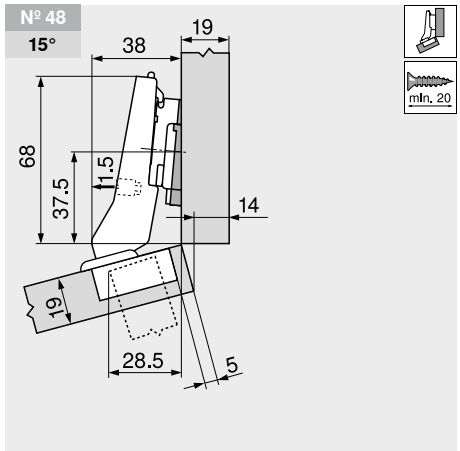

Bezeichnung	Distanz (mm)	Art.-Nr.
Montageplatte	3	173H7130
Winkelkeil	–5°	171A5500

№ 55 15°

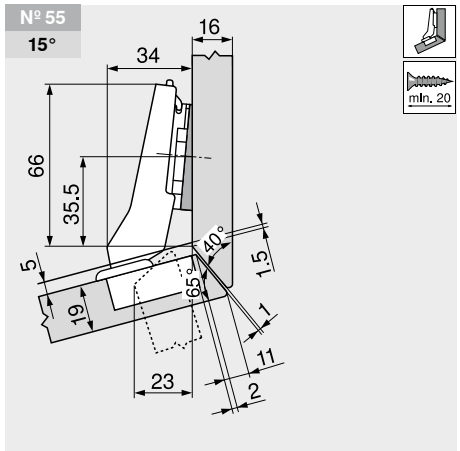

Bezeichnung	Distanz (mm)	Art.-Nr.
Montageplatte	0	173H7100
Winkelkeil	–5°	171A5500

+20° II – Winkelscharnier aufschlagend

Webcode DQDURY

Planung

№ 19 **20°**

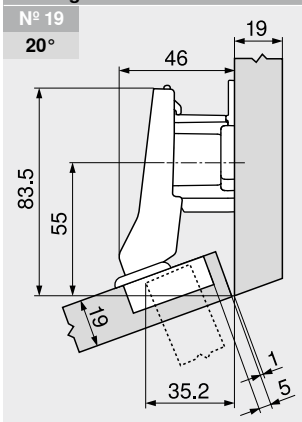

Bezeichnung	Distanz (mm)	Art.-Nr.
Montageplatte	18	175H7190.22

№ 49 **20°**

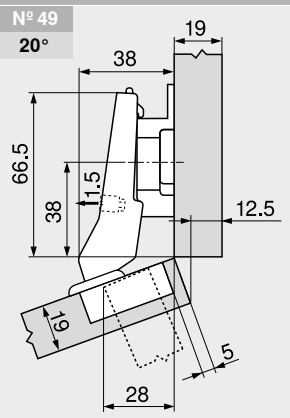

Bezeichnung	Distanz (mm)	Art.-Nr.
Montageplatte	9	175H7190

№ 4 **20°**

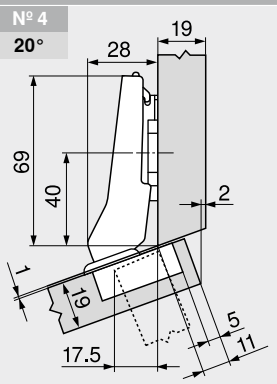

Bezeichnung	Distanz (mm)	Art.-Nr.
Montageplatte	0	173H7100

№ 56 **20°**

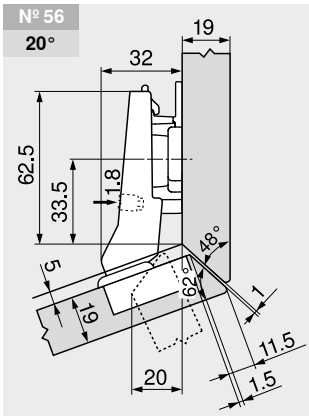

Bezeichnung	Distanz (mm)	Art.-Nr.
Montageplatte	6	175H9160

№ 5 **25°**

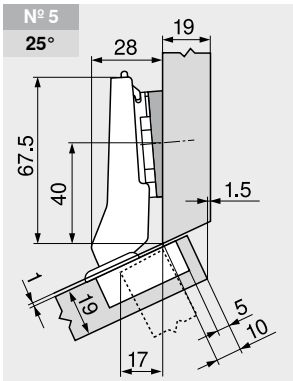

Bezeichnung	Distanz (mm)	Art.-Nr.
Montageplatte	0	173H7100
Winkelkeil	+5°	171A5010

Einstellung

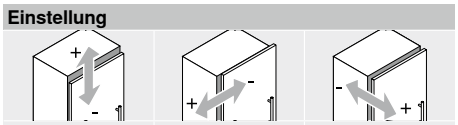

Max. ±3.0 mm Siehe Montage-platten	±1.8 mm	±2.0 mm

Schraubmontage

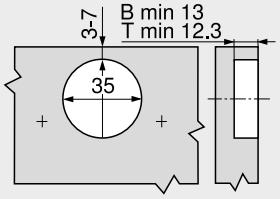

B	CLIP top BLUMOTION
T	CLIP top

INSERTA-Montage

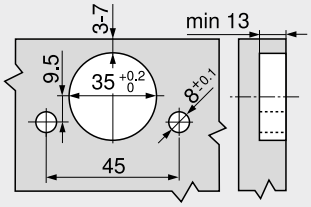

Topfmaße

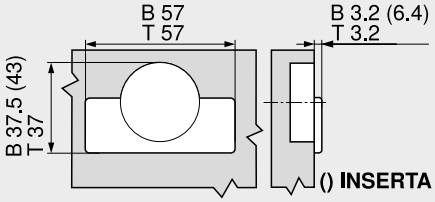

B	CLIP top BLUMOTION
T	CLIP top