Scharniersysteme

+30° II – Winkelscharnier aufschlagend

Webcode DQDTDA



- **CLIP top BLUMOTION** mit integrierter **BLUMOTION** (mit Deaktivierung)
- **CLIP top** ohne Schließautomatik (Feder)
- Winkelscharnier +30° II
- Öffnungswinkel 95°
- 3-dimensionale Fronteinstellung
- Komfortable Tiefeneinstellung über Gewindeschnecke
- Werkzeuglose Montage und Demontage der Front am Korpus
- Bei **INSERTA** zusätzlich werkzeuglose Montage des Topfes

Seitenhinweise

WA	Winkel 25°	Winkel 30°	Winkel 35°
	Nº 20	Nº 21	Nº 22
	128	129	129
	Nº 50	Nº 51	Nº 52
	128	129	129
	Nº 5	Nº 6	Nº 7
	133	129	129
	Nº 40	Nº 41	Nº 42
	130	130	130
	Nº 57	Nº 58	Nº 59
	128	129	129

Übersicht – Winkelanwendungen 120

WA Winkelanwendung

Bestellinformation

Topf – INSERTA

Scharnier	Feder	Farbe	Art.-Nr.
CLIP top BLUMOTION	●	NI | ONS	79B9596

● Mit Feder
○ Ohne Feder
NI Vernickelt
ONS Onyxschwarz

Topf – Anschrauben

Scharnier	Feder	Farbe	Art.-Nr.
CLIP top BLUMOTION	●	NI	79B9556
CLIP top	○	NI	78A9556.T

Zubehör

Scharnierarm-Abdeckkappe

Druck | Prägung	Schriftzug	Farbe	Art.-Nr.
Unbedruckt	–	NI | ONS	70.1553
Geprägt	Blum	NI	70.1553.BP

Scharniertopf-Abdeckkappe

Scharnier	Farbe	Art.-Nr.
CLIP top BLUMOTION	NI | ONS	70T3504
CLIP top	NI	70T1504

TIP-ON für Türen

Ausführung	Feder	Art.-Nr.
Kurzversion	○	956.1004
Langversion	○	956A1004
Langversion	●	956A1006

Spanplattenschraube

Ø (mm)	Länge (mm)	Art.-Nr.
3.5	15	609.1500
3.5	17	609.1700

Hinweis

CLIP top BLUMOTION- und CLIP top-Scharniere können nicht an einer Front miteinander kombiniert werden.

Seitenhinweise

Übersicht – CLIP top BLUMOTION | CLIP top – Scharniere	75	Übersicht – TIP-ON für Türen	185
Montageplatten	156	Übersicht – Verarbeitungshilfen	561
Zubehör – Scharnierarm-Abdeckkappe	164	Weitere techn. Informationen	662
Zubehör – Allgemein	166		

Montage, Demontage und Einstellung

Short-URL
www.blum.com/a210

Planung

Hinweis

Die Maße gelten bei Werkseinstellung. Bei Abweichungen verändert sich die Anschlagsituation. Wir empfehlen einen Anschlagversuch. Die Befestigungsposition der Montageplatte weicht zum Teil von der Standardbefestigungsposition ab.

Nº 20 | 25°

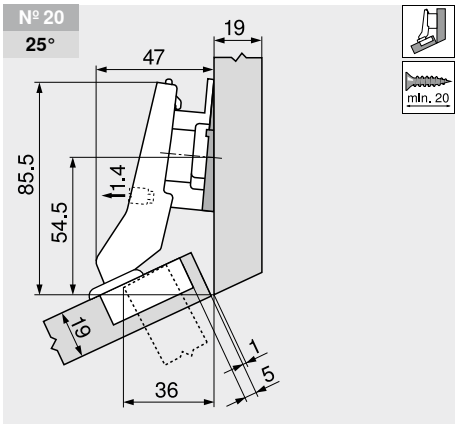

Bezeichnung	Distanz (mm)	Art.-Nr.
Montageplatte	9	175H7190
Winkelkeil	–5°	171A5500

Nº 50 | 25°

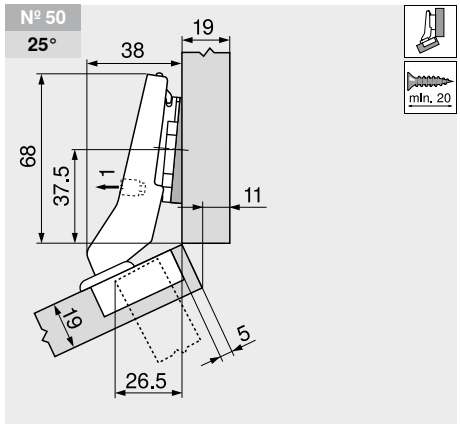

Bezeichnung	Distanz (mm)	Art.-Nr.
Montageplatte	0	173H7100
Winkelkeil	–5°	171A5500

Nº 57 | 25°

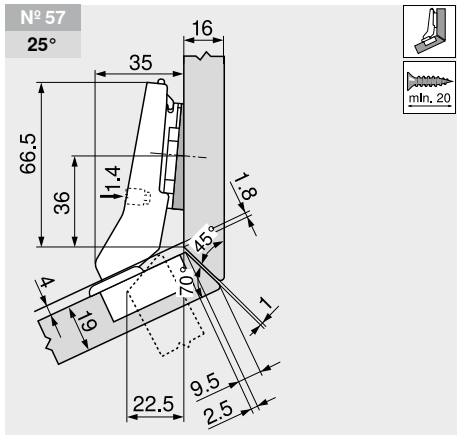

Bezeichnung	Distanz (mm)	Art.-Nr.
Montageplatte	0	173H7100
Winkelkeil	–5°	171A5500

+30° II – Winkelscharnier aufschlagend

Webcode DQDTDA

Planung

№ 21 **30°**

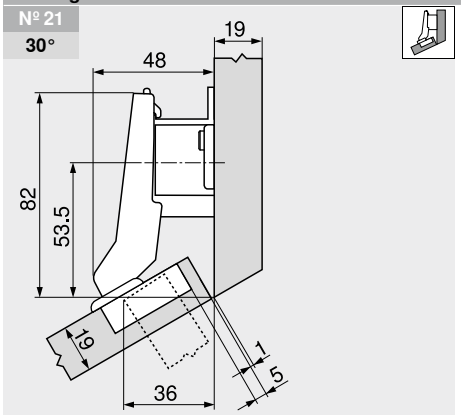

Bezeichnung	Distanz (mm)	Art.-Nr.
Montageplatte	18	175H7190.22

№ 51 **30°**

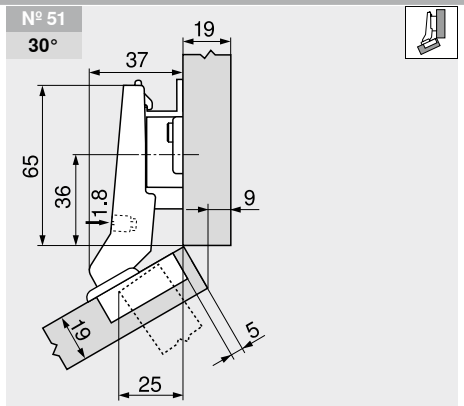

Bezeichnung	Distanz (mm)	Art.-Nr.
Montageplatte	9	175H7190

№ 6 **30°**

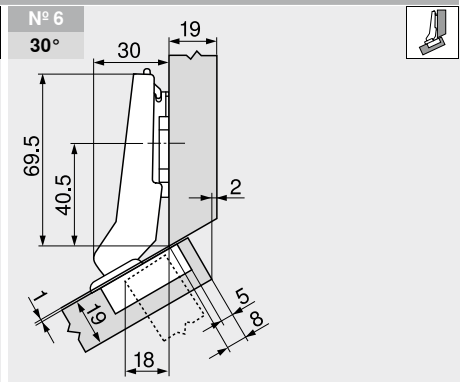

Bezeichnung	Distanz (mm)	Art.-Nr.
Montageplatte	0	173H7100

№ 58 **30°**

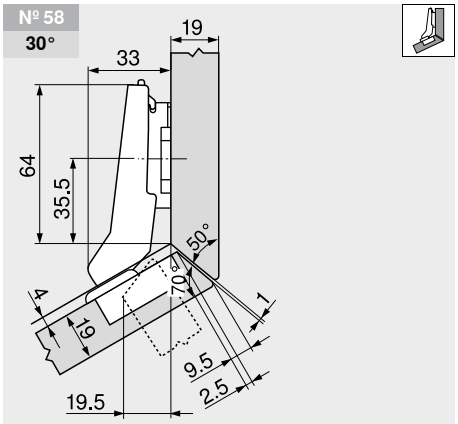

Bezeichnung	Distanz (mm)	Art.-Nr.
Montageplatte	3	173H7130

№ 22 **35°**

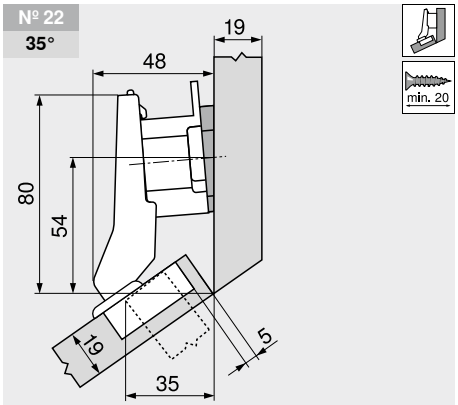

Bezeichnung	Distanz (mm)	Art.-Nr.
Montageplatte	18	175H7190.22
Winkelkeil	+5°	171A5010

№ 52 **35°**

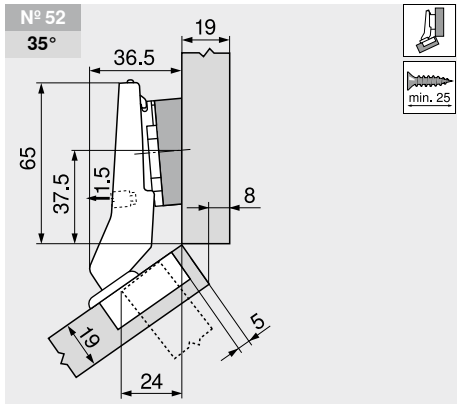

Bezeichnung	Distanz (mm)	Art.-Nr.
Montageplatte	0	173H7100
Winkelkeil	+5°	171A5070

№ 7 **35°**

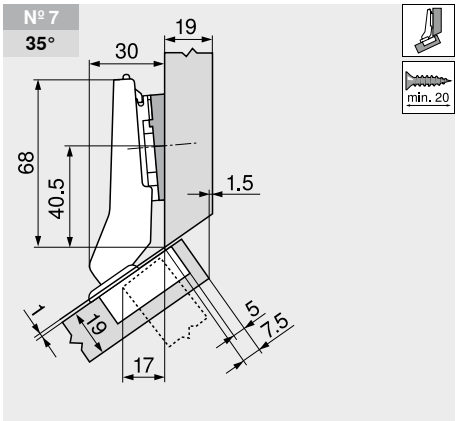

Bezeichnung	Distanz (mm)	Art.-Nr.
Montageplatte	0	173H7100
Winkelkeil	+5°	171A5010

№ 59 **35°**

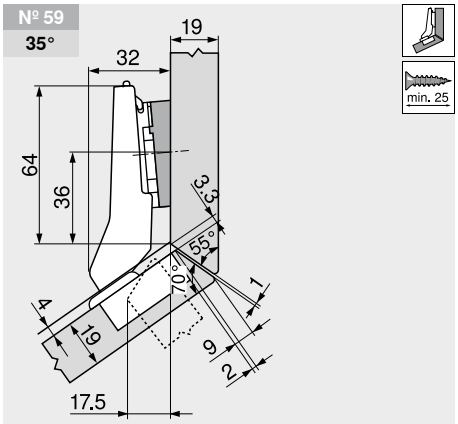

Bezeichnung	Distanz (mm)	Art.-Nr.
Montageplatte	0	173H7100
Winkelkeil	+5°	171A5040

Einstellung

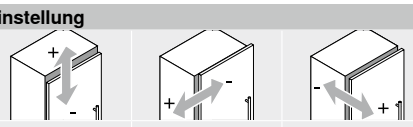

Max. ±3.0 mm Siehe Montage-platten	±1.8 mm	±2.0 mm

Seitenhinweise

Topfmontage 131