Scharniersysteme

+30° III – Winkelscharnier max. aufschlagend

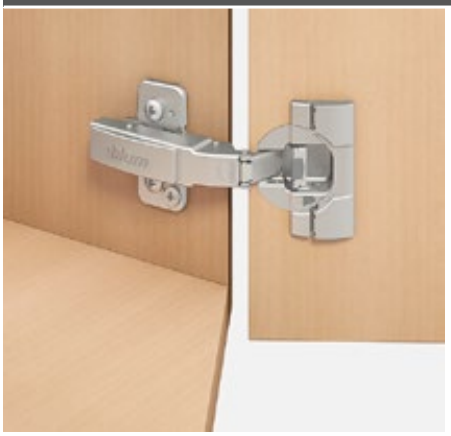

- **CLIP top BLUMOTION** mit integrierter **BLUMOTION** (mit Deaktivierung)
- **CLIP top** ohne Schließautomatik (Feder)
- Winkelscharnier +30° III
- Öffnungswinkel 95°
- 3-dimensionale Fronteinstellung
- Komfortable Tiefeneinstellung über Gewindeschnecke
- Werkzeuglose Montage und Demontage der Front am Korpus
- Bei **INSERTA** zusätzlich werkzeuglose Montage des Topfes

Webcode DQDU2M

Seitenhinweise

WA	Winkel 25°	30°	35°
	№ 20	№ 21	№ 22
	128	129	129
	№ 50	№ 51	№ 52
	128	129	129
	№ 5	№ 6	№ 7
	133	129	129
	№ 40	№ 41	№ 42
	130	130	130
	№ 57	№ 58	№ 59
	128	129	129

Übersicht – Winkelanwendungen 120
WA Winkelanwendung

Bestellinformation

Topf – INSERTA

Scharnier	Feder	Farbe	Art.-Nr.
CLIP top BLUMOTION	●	NI	79B9496

● Mit Feder ○ Ohne Feder NI Vernickelt

Topf – Anschrauben

Scharnier	Feder	Farbe	Art.-Nr.
CLIP top BLUMOTION	●	NI	79B9456
CLIP top	○	NI	78A9456.T

Zubehör

Scharnierarm-Abdeckkappe

Druck | Prägung	Schriftzug	Farbe	Art.-Nr.
Unbedruckt	–	NI	70.1553
Geprägt	Blum	NI	70.1553.BP

Scharniertopf-Abdeckkappe

Scharnier	Farbe	Art.-Nr.
CLIP top BLUMOTION	NI	70T3504
CLIP top	NI	70T1504

TIP-ON für Türen

Ausführung	Feder	Art.-Nr.
Kurzversion	○	956.1004
Langversion	○	956A1004
Langversion	●	956A1006

Spanplattenschraube

Ø (mm)	Länge (mm)	Art.-Nr.
3.5	15	609.1500
3.5	17	609.1700

Hinweis

CLIP top BLUMOTION- und CLIP top-Scharniere können nicht an einer Front miteinander kombiniert werden.

Seitenhinweise

Übersicht – CLIP top BLUMOTION | CLIP top – Scharniere 75
Montageplatten 156
Zubehör – Scharnierarm-Abdeckkappe 164
Zubehör – Allgemein 166
Übersicht – TIP-ON für Türen 185
Übersicht – Verarbeitungshilfen 561
Weitere techn. Informationen 662

Montage, Demontage und Einstellung

Short-URL
www.blum.com/a210

Planung

Hinweis

Die Maße gelten bei Werkseinstellung. Bei Abweichungen verändert sich die Anschlagsituation. Wir empfehlen einen Anschlagversuch. Die Befestigungsposition der Montageplatte weicht zum Teil von der Standardbefestigungsposition ab.

№ 40 – 25°

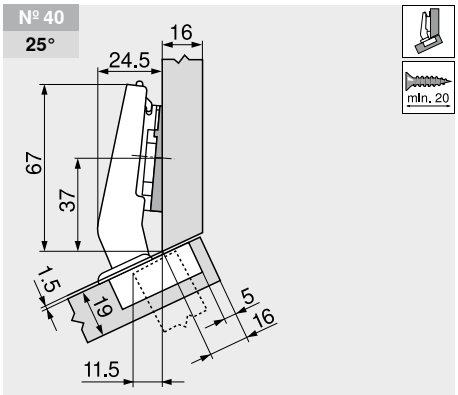

Bezeichnung	Distanz (mm)	Art.-Nr.
Montageplatte	0	173H7100
Winkelkeil	–5°	171A5500

№ 41 – 30°

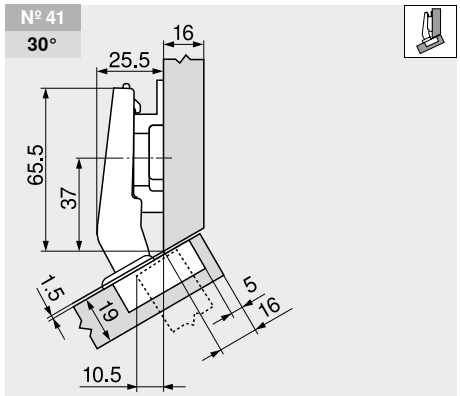

Bezeichnung	Distanz (mm)	Art.-Nr.
Montageplatte	6	175H9160

№ 42 – 35°

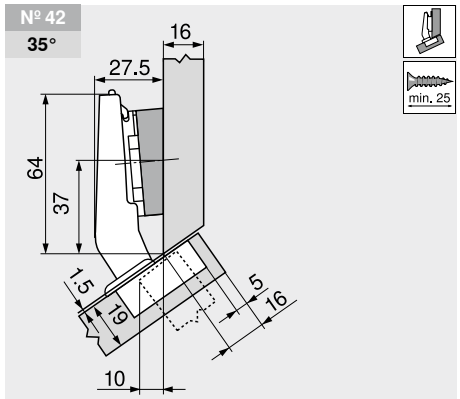

Bezeichnung	Distanz (mm)	Art.-Nr.
Montageplatte	0	173H7100
Winkelkeil	+5°	171A5070

+30° III – Winkelscharnier max. aufschlagend

Webcode
DQDU2M

Planung

Einstellung

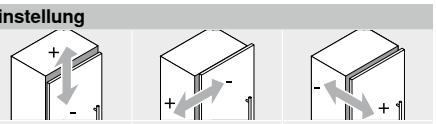

Max. ±3.0 mm Siehe Montage-platten	±2.0 mm	±2.0 mm

Schraubmontage

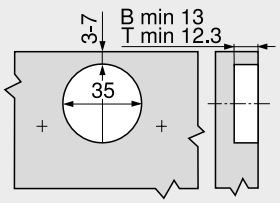

B	CLIP top BLUMOTION
T	CLIP top

INSERTA-Montage

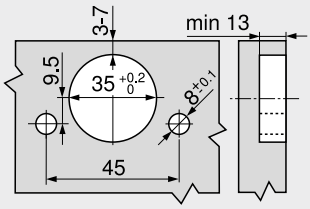

Topfmaße

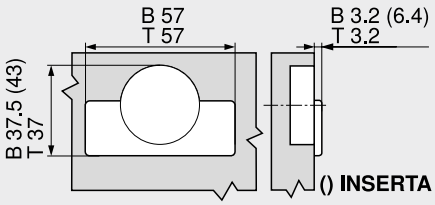

B	CLIP top BLUMOTION
T	CLIP top