# Scharniersysteme



## –30° III – Winkelscharnier max. aufschlagend



- **CLIP top BLUMOTION** mit integrierter **BLUMOTION** (mit Deaktivierung)
- **CLIP top** ohne Schließautomatik (Feder)
- Winkelscharnier –30° III
- Öffnungswinkel 110°
- 3-dimensionale Fronteinstellung
- Komfortable Tiefeneinstellung über Gewindeschnecke
- Werkzeuglose Montage und Demontage der Front am Korpus
- Bei **INSERTA** zusätzlich werkzeuglose Montage des Topfes

Webcode DQDXLA

**Seitenhinweise**

| WA | Winkel | | |
|---|---|---|---|
| | –35° | –30° | –25° |
| | | | № 11 140 |
| | | | |
| | | | |
| | № 29 140 | № 30 140 | № 31 141 |
| | | | |

Übersicht – Winkelanwendungen 120

WA Winkelanwendung

### Bestellinformation

**Topf** | **INSERTA**

| Scharnier | Feder | Farbe | Art.-Nr. |
|---|---|---|---|
| CLIP top BLUMOTION | ● | NI | 79B3491 |

● Mit Feder ○ Ohne Feder | NI Vernickelt

**Topf** | **Anschrauben**

| Scharnier | Feder | Farbe | Art.-Nr. |
|---|---|---|---|
| CLIP top BLUMOTION | ● | NI | 79B3451 |
| CLIP top | ○ | NI | 78A5451.T |

**Zubehör**

**Scharnierarm-Abdeckkappe**

| Druck \| Prägung | Schriftzug | Farbe | Art.-Nr. |
|---|---|---|---|
| Unbedruckt | – | NI | 70.1553 |
| Geprägt | Blum | NI | 70.1553.BP |

**Scharniertopf-Abdeckkappe**

| Scharnier | Farbe | Art.-Nr. |
|---|---|---|
| CLIP top BLUMOTION | NI | 70T3504 |
| CLIP top | NI | 70T1504 |

**TIP-ON für Türen**

| Ausführung | Feder | Art.-Nr. |
|---|---|---|
| Kurzversion | ○ | 956.1004 |
| Langversion | ○ | 956A1004 |
| Langversion | ● | 956A1006 |

**Spanplattenschraube**

| Ø (mm) | Länge (mm) | Art.-Nr. |
|---|---|---|
| 3.5 | 15 | 609.1500 |
| 3.5 | 17 | 609.1700 |

### Hinweis

CLIP top BLUMOTION- und CLIP top-Scharniere können nicht an einer Front miteinander kombiniert werden.

### Seitenhinweise


| | | | |
|---|---|---|---|
| Übersicht – CLIP top BLUMOTION \| CLIP top – Scharniere | 75 | Übersicht – TIP-ON für Türen | 185 |
| Montageplatten | 156 | Übersicht – Verarbeitungshilfen | 561 |
| Zubehör – Scharnierarm-Abdeckkappe | 164 | Weitere techn. Informationen | 662 |
| Zubehör – Allgemein | 166 | | |

Montage, Demontage und Einstellung

Short-URL
www.blum.com/a210


### Planung

**Hinweis**

Die Maße gelten bei Werkseinstellung. Bei Abweichungen verändert sich die Anschlagsituation. Wir empfehlen einen Anschlagversuch. Die Befestigungsposition der Montageplatte weicht zum Teil von der Standardbefestigungsposition ab.

№ 29 –35°

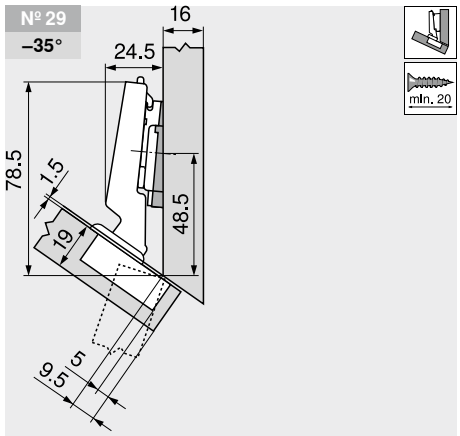


| Bezeichnung | Distanz (mm) | Art.-Nr. |
|---|---|---|
| Montageplatte | 0 | 173H7100 |
| Winkelkeil | –5° | 171A5500 |

№ 30 –30°

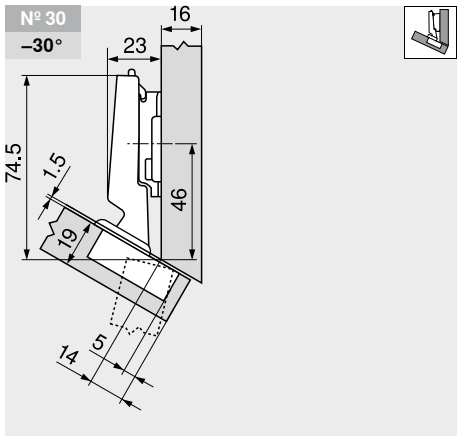


| Bezeichnung | Distanz (mm) | Art.-Nr. |
|---|---|---|
| Montageplatte | 3 | 173H7130 |

№ 11 –25°

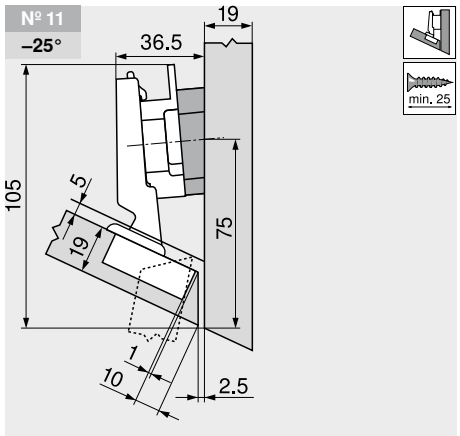


| Bezeichnung | Distanz (mm) | Art.-Nr. |
|---|---|---|
| Montageplatte | 9 | 175H7190 |
| Winkelkeil | +5° | 171A5070 |

## –30° III – Winkelscharnier max. aufschlagend

Webcode
DQDXLA

### Planung

№ 31
–25°

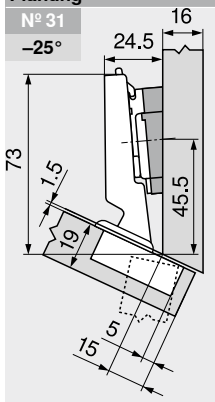


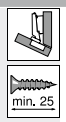


| Bezeichnung | Distanz (mm) | Art.-Nr. |
|---|---|---|
| Montageplatte | 0 | 173H7100 |
| Winkelkeil | +5° | 171A5040 |

### Einstellung

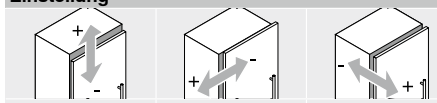

| Max. ±3.0 mm<br>Siehe Montage-platten | ±2.0 mm | ±2.0 mm |
|---|---|---|

### Schraubmontage

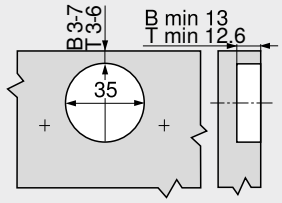


| | |
|---|---|
| B | CLIP top BLUMOTION |
| T | CLIP top |

### INSERTA-Montage

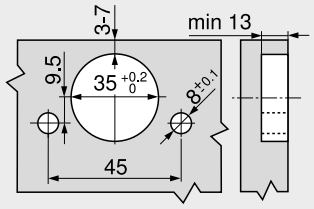


### Topfmaße

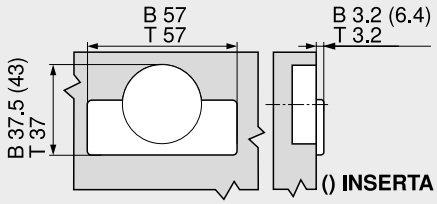


| | |
|---|---|
| B | CLIP top BLUMOTION |
| T | CLIP top |