Scharniersysteme

► CLIP top BLUMOTION | CLIP top – Scharniere
►► Winkelanwendung – Standard

+45° I – Winkelscharnier halbaufschlagend



- **Für Eckschränke mit zurückgesetzten Fronten**
- **CLIP top BLUMOTION** mit integrierter **BLUMOTION** (mit Deaktivierung)
- **CLIP top** ohne Schließautomatik (Feder)
- Winkelscharnier +45° I
- Öffnungswinkel 95°
- 3-dimensionale Fronteinstellung
- Komfortable Tiefeneinstellung über Gewindeschnecke
- Werkzeuglose Montage und Demontage der Front am Korpus
- Bei **INSERTA** zusätzlich werkzeuglose Montage des Topfes

Webcode DQDR9A

Seitenhinweise

WA	Winkel 40°	45°	50°
	№ 23	№ 24	№ 25
	123	125	123
	№ 108	№ 53	№ 54
	126	123	123
	№ 8	№ 9	№ 10
	126	125	125
	№ 43	№ 44	№ 45
	126	127	127
	№ 109	№ 60	№ 61
	127	123	123

Übersicht – Winkelanwendungen 120

WA Winkelanwendung

Bestellinformation

Topf – INSERTA

Scharnier	Feder	Farbe	Art.-Nr.
CLIP top BLUMOTION	●	NI | ONS	79B9698

● Mit Feder
○ Ohne Feder
NI Vernickelt
ONS Onyxschwarz

Topf – Anschrauben

Scharnier	Feder	Farbe	Art.-Nr.
CLIP top BLUMOTION	●	NI	79B9658
CLIP top	○	NI	78A9658.T

Zubehör

Scharnierarm-Abdeckkappe

Druck | Prägung	Schriftzug	Farbe	Art.-Nr.
Unbedruckt	–	NI | ONS	70.1553
Geprägt	Blum	NI	70.1553.BP

Scharniertopf-Abdeckkappe

Scharnier	Farbe	Art.-Nr.
CLIP top BLUMOTION	NI | ONS	70T3504
CLIP top	NI	70T1504

TIP-ON für Türen

Ausführung	Feder	Art.-Nr.
Kurzversion	○	956.1004
Langversion	○	956A1004
Langversion	●	956A1006

Spanplattenschraube

Ø (mm)	Länge (mm)	Art.-Nr.
3.5	15	609.1500
3.5	17	609.1700

Hinweis

CLIP top BLUMOTION- und CLIP top-Scharniere können nicht an einer Front miteinander kombiniert werden.

Seitenhinweise

Übersicht – CLIP top BLUMOTION | CLIP top – Scharniere 75
Montageplatten 156
Zubehör – Scharnierarm-Abdeckkappe 164
Zubehör – Allgemein 166
Übersicht – TIP-ON für Türen 185
Übersicht – Verarbeitungshilfen 561
Weitere techn. Informationen 662

Montage, Demontage und Einstellung

Short-URL
www.blum.com/a210

Planung

Hinweis

Die Maße gelten bei Werkseinstellung. Bei Abweichungen verändert sich die Anschlagsituation. Wir empfehlen einen Anschlagversuch. Die Befestigungsposition der Montageplatte weicht zum Teil von der Standardbefestigungsposition ab.

Eckschrank

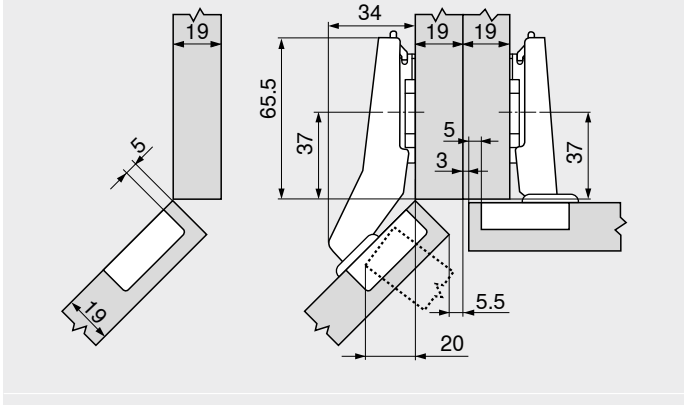

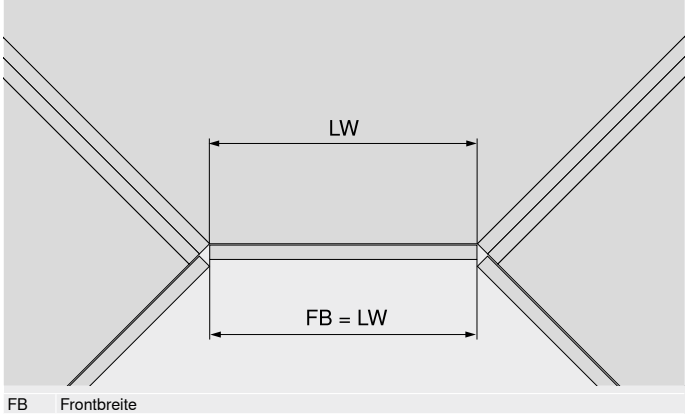

FB Frontbreite
LW Lichte Korpusweite

+45° I – Winkelscharnier halbaufschlagend

Webcode
DQDR9A

Planung

№ 23
40°

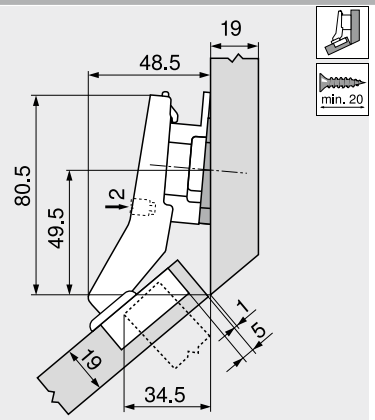

Bezeichnung	Distanz (mm)	Art.-Nr.
Montageplatte	9	175H7190
Winkelkeil	–5°	171A5500

№ 53
45°

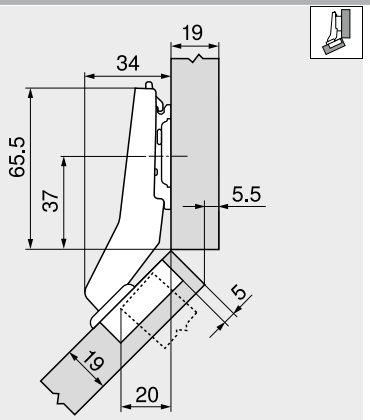

Bezeichnung	Distanz (mm)	Art.-Nr.
Montageplatte	0	173H7100

№ 60
45°

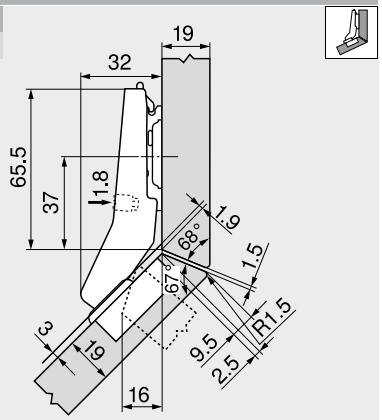

Bezeichnung	Distanz (mm)	Art.-Nr.
Montageplatte	0	173H7100

№ 25
50°

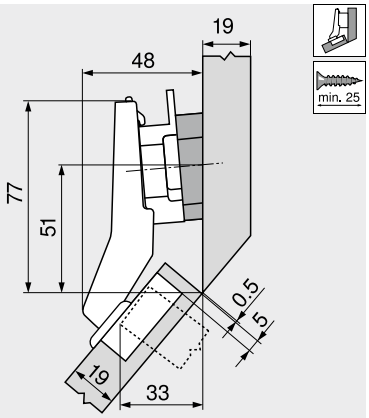

Bezeichnung	Distanz (mm)	Art.-Nr.
Montageplatte	9	175H7190
Winkelkeil	+5°	171A5070

№ 54
50°

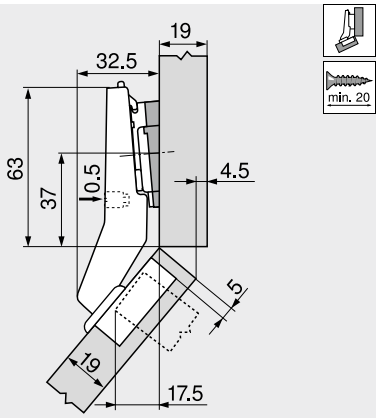

Bezeichnung	Distanz (mm)	Art.-Nr.
Montageplatte	0	173H7100
Winkelkeil	+5°	171A5010

№ 61
50°

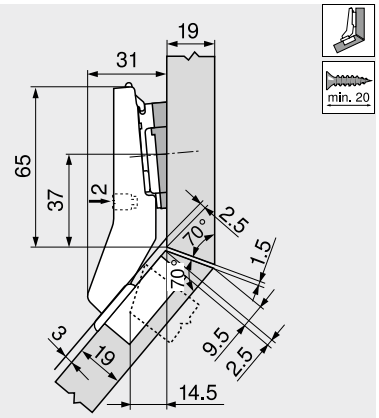

Bezeichnung	Distanz (mm)	Art.-Nr.
Montageplatte	0	173H7100
Winkelkeil	+5°	171A5010

Einstellung

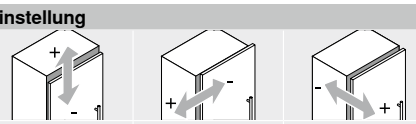

Max. ±3.0 mm Siehe Montage-platten	±1.8 mm	±2.0 mm

Schraubmontage

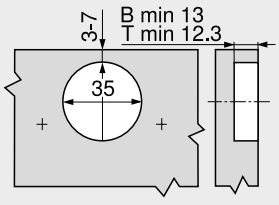

B	CLIP top BLUMOTION
T	CLIP top

INSERTA-Montage

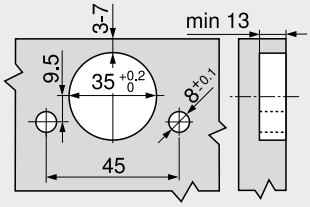

Topfmaße

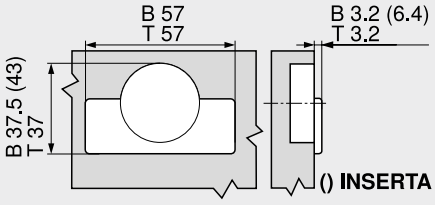

B	CLIP top BLUMOTION
T	CLIP top