Scharniersysteme

–45° III – Winkelscharnier max. aufschlagend

Webcode DQDYAM

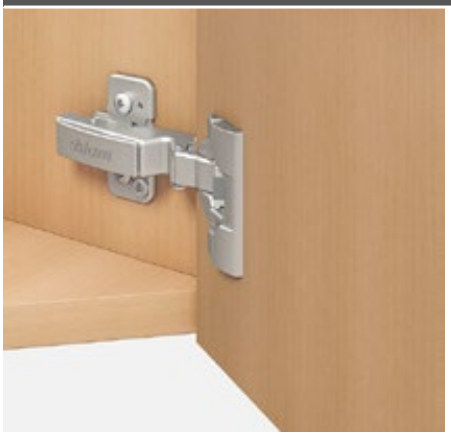

- **CLIP top BLUMOTION** mit integrierter **BLUMOTION** (mit Deaktivierung)
- **CLIP top** ohne Schließautomatik (Feder)
- Winkelscharnier –45° III
- Öffnungswinkel 110°
- 3-dimensionale Fronteinstellung
- Komfortable Tiefeneinstellung über Gewindeschnecke
- Werkzeuglose Montage und Demontage der Front am Korpus
- Bei **INSERTA** zusätzlich werkzeuglose Montage des Topfes

Seitenhinweise

WA	Winkel		
	–50°	–45°	–40°
	Nº 26	Nº 27	Nº 28
	142	142	142

Übersicht – Winkelanwendungen 120

WA Winkelanwendung

Bestellinformation

Topf | **INSERTA**

Scharnier	Feder	Farbe	Art.-Nr.
CLIP top BLUMOTION	●	NI	79B3490

● Mit Feder
○ Ohne Feder
NI Vernickelt

Topf | **Anschrauben**

Scharnier	Feder	Farbe	Art.-Nr.
CLIP top BLUMOTION	●	NI	79B3450
CLIP top	○	NI	78A5450.T

Zubehör

Scharnierarm-Abdeckkappe

Druck | Prägung	Schriftzug	Farbe	Art.-Nr.
Unbedruckt	–	NI	70.1553
Geprägt	Blum	NI	70.1553.BP

Scharniertopf-Abdeckkappe

Scharnier	Farbe	Art.-Nr.
CLIP top BLUMOTION	NI	70T3504
CLIP top	NI	70T1504

TIP-ON für Türen

Ausführung	Feder	Art.-Nr.
Kurzversion	○	956.1004
Langversion	○	956A1004
Langversion	●	956A1006

Spanplattenschraube

Ø (mm)	Länge (mm)	Art.-Nr.
3.5	15	609.1500
3.5	17	609.1700

Hinweis

CLIP top BLUMOTION- und CLIP top-Scharniere können nicht an einer Front miteinander kombiniert werden.

Seitenhinweise

Übersicht – CLIP top BLUMOTION | CLIP top – Scharniere	75	Übersicht – TIP-ON für Türen	185
Montageplatten	156	Übersicht – Verarbeitungshilfen	561
Zubehör – Scharnierarm-Abdeckkappe	164	Weitere techn. Informationen	662
Zubehör – Allgemein	166		

Montage, Demontage und Einstellung

Short-URL
www.blum.com/a210

Planung

Hinweis

Die Maße gelten bei Werkseinstellung. Bei Abweichungen verändert sich die Anschlagsituation. Wir empfehlen einen Anschlagversuch. Die Befestigungsposition der Montageplatte weicht zum Teil von der Standardbefestigungsposition ab.

Nº 26 –50°

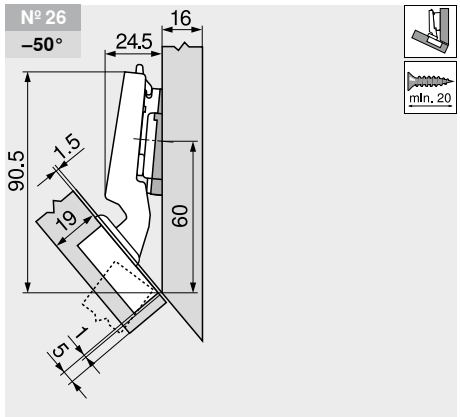

Bezeichnung	Distanz (mm)	Art.-Nr.
Montageplatte	0	173H7100
Winkelkeil	–5°	171A5500

Nº 27 –45°

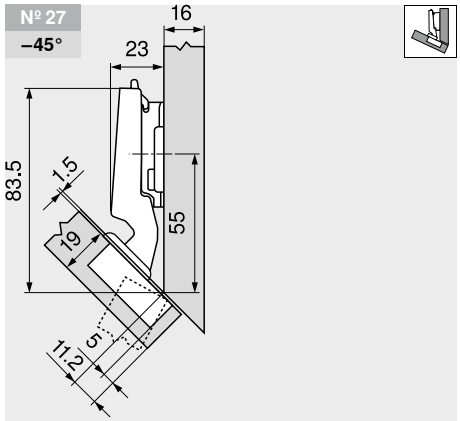

Bezeichnung	Distanz (mm)	Art.-Nr.
Montageplatte	3	173H7130

Nº 28 –40°

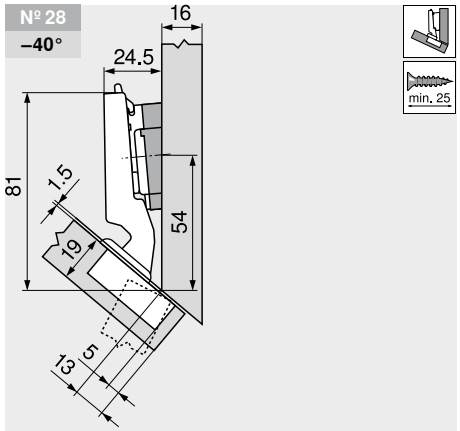

Bezeichnung	Distanz (mm)	Art.-Nr.
Montageplatte	0	173H7100
Winkelkeil	+5°	171A5040