Scharniersysteme

► CLIP top BLUMOTION | CLIP top – Scharniere
►► Winkelanwendung – Standard

+45° III – Winkelscharnier max. aufschlagend



- **CLIP top BLUMOTION** mit integrierter **BLUMOTION** (mit Deaktivierung)
- **CLIP top** ohne Schließautomatik (Feder)
- Winkelscharnier +45° III
- Öffnungswinkel 95°
- 3-dimensionale Fronteinstellung
- Komfortable Tiefeneinstellung über Gewindeschnecke
- Werkzeuglose Montage und Demontage der Front am Korpus
- Bei **INSERTA** zusätzlich werkzeuglose Montage des Topfes

Webcode DQDSNY

Seitenhinweise

WA	Winkel 40°	45°	50°
	№ 23	№ 24	№ 25
	123	125	123
	№ 108	№ 53	№ 54
	126	123	123
	№ 8	№ 9	№ 10
	126	125	125
	№ 43	№ 44	№ 45
	126	127	127
	№ 109	№ 60	№ 61
	127	123	123

Übersicht – Winkelanwendungen 120

WA Winkelanwendung

Bestellinformation

Topf – INSERTA

Scharnier	Feder	Farbe	Art.-Nr.
CLIP top BLUMOTION	●	NI	79B9498

● Mit Feder
○ Ohne Feder
NI Vernickelt

Topf – Anschrauben

Scharnier	Feder	Farbe	Art.-Nr.
CLIP top BLUMOTION	●	NI	79B9458
CLIP top	○	NI	78A9458.T

Zubehör

Scharnierarm-Abdeckkappe

Druck | Prägung	Schriftzug	Farbe	Art.-Nr.
Unbedruckt	–	NI	70.1553
Geprägt	Blum	NI	70.1553.BP

Scharniertopf-Abdeckkappe

Scharnier	Farbe	Art.-Nr.
CLIP top BLUMOTION	NI	70T3504
CLIP top	NI	70T1504

TIP-ON für Türen

Ausführung	Feder	Art.-Nr.
Kurzversion	○	956.1004
Langversion	○	956A1004
Langversion	●	956A1006

Spanplattenschraube

Ø (mm)	Länge (mm)	Art.-Nr.
3.5	15	609.1500
3.5	17	609.1700

Hinweis

CLIP top BLUMOTION- und CLIP top-Scharniere können nicht an einer Front miteinander kombiniert werden.

Seitenhinweise

Übersicht – CLIP top BLUMOTION | CLIP top – Scharniere	75	Übersicht – TIP-ON für Türen	185
Montageplatten	156	Übersicht – Verarbeitungshilfen	561
Zubehör – Scharnierarm-Abdeckkappe	164	Weitere techn. Informationen	662
Zubehör – Allgemein	166		

Montage, Demontage und Einstellung

Short-URL
www.blum.com/a210

Planung

Hinweis

Die Maße gelten bei Werkseinstellung. Bei Abweichungen verändert sich die Anschlagsituation. Wir empfehlen einen Anschlagversuch. Die Befestigungsposition der Montageplatte weicht zum Teil von der Standardbefestigungsposition ab.

№ 108 40°

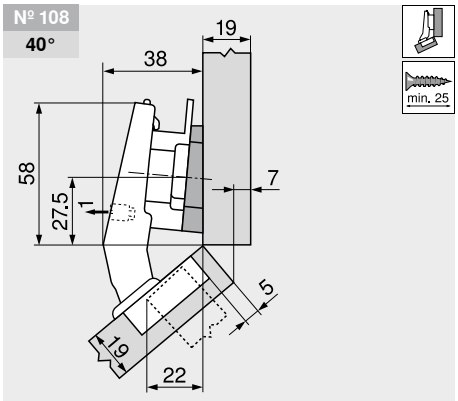

Bezeichnung	Distanz (mm)	Art.-Nr.
Montageplatte	9	175H7190
Winkelkeil	+5°	171A5040

Der Winkelkeil wird um 180° gedreht eingebaut (Pfeil zeigt zum Korpus)!

№ 8 40°

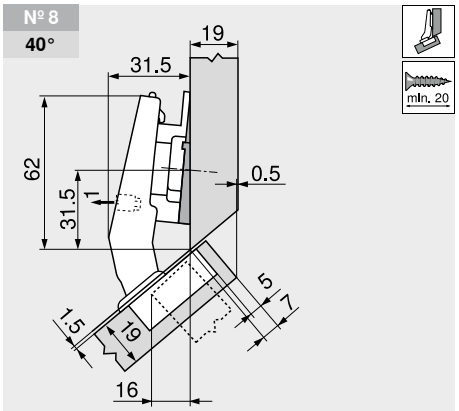

Bezeichnung	Distanz (mm)	Art.-Nr.
Montageplatte	6	175H9160
Winkelkeil	–5°	171A5500

№ 43 40°

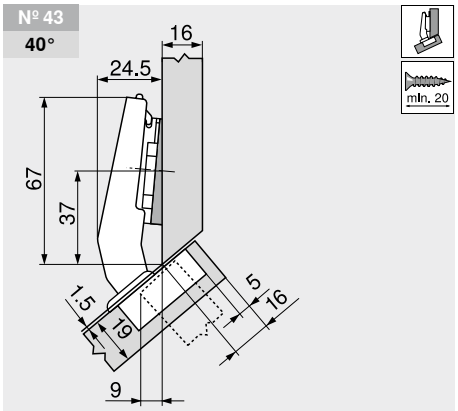

Bezeichnung	Distanz (mm)	Art.-Nr.
Montageplatte	0	173H7100
Winkelkeil	–5°	171A5500

+45° III – Winkelscharnier max. aufschlagend

Webcode DQDSNY

Planung

№ 109
40°

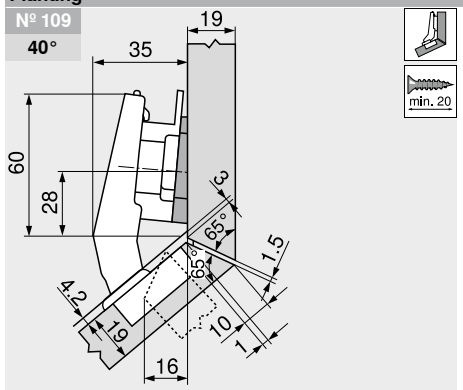

Bezeichnung	Distanz (mm)	Art.-Nr.
Montageplatte	9	175H7190
Winkelkeil	+5°	171A5010

Der Winkelkeil wird um 180° gedreht eingebaut (Pfeil zeigt zum Korpus)!

№ 44
45°

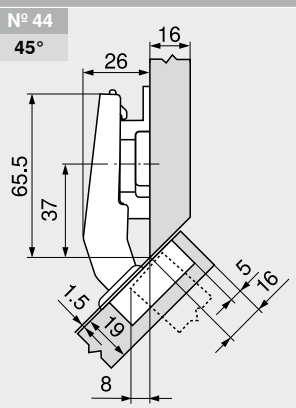

Bezeichnung	Distanz (mm)	Art.-Nr.
Montageplatte	6	175H9160

№ 45
50°

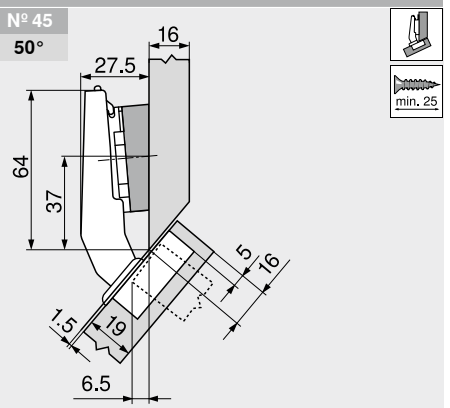

Bezeichnung	Distanz (mm)	Art.-Nr.
Montageplatte	0	173H7100
Winkelkeil	+5°	171A5070

Einstellung

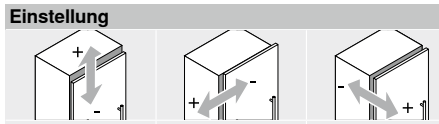

Max. ±3.0 mm Siehe Montage-platten	±2.0 mm	±2.0 mm

Schraubmontage

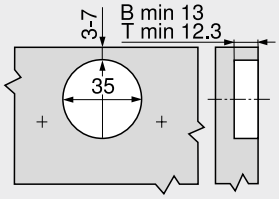

B	CLIP top BLUMOTION
T	CLIP top

INSERTA-Montage

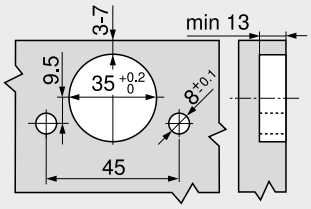

Topfmaße

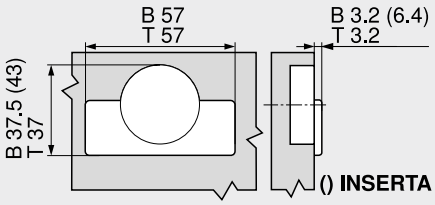

B	CLIP top BLUMOTION
T	CLIP top