95°-Alurahmenscharnier

Webcode DQDMBY

CLIP top für 973A



- Scharnier für **schmale Alurahmentüren**
- **CLIP top** für 973A mit Schließautomatik (Feder)
- **CLIP top** mit oder ohne Schließautomatik (Feder)
- Öffnungswinkel 95°
- 3-dimensionale Fronteinstellung
- Komfortable Tiefeneinstellung über Gewindeschnecke
- Werkzeuglose Montage und Demontage der Front am Korpus
- Befestigungsschrauben beigepackt

CLIP top



Bestellinformation

Eckanschlag

Topf		Anschrauben	
Scharnier	Feder	Farbe	Art.-Nr.
CLIP top für 973A	●	NI	71T950AB
CLIP top	●	NI | ONS	71T950A
CLIP top	○	NI	70T950A.TL

● Mit Feder NI Vernickelt
○ Ohne Feder ONS Onyxschwarz

Mittelanschlag

Topf		Anschrauben	
Scharnier	Feder	Farbe	Art.-Nr.
CLIP top für 973A	●	NI	71T960AB
CLIP top	●	NI	71T960A

● Mit Feder NI Vernickelt

Innenanschlag

Topf		Anschrauben	
Scharnier	Feder	Farbe	Art.-Nr.
CLIP top	●	NI	71T970A

● Mit Feder NI Vernickelt

Zubehör



BLUMOTION 973A

Ausführung	Art.-Nr.
Zum Aufstecken	973A0500.01



Scharnierarm-Abdeckkappe

Druck | Prägung	Schriftzug	Farbe	Art.-Nr.
Unbedruckt	–	NI | ONS	70.1553
Geprägt	Blum	NI	70.1553.BP

Zubehör



BLUMOTION 973A

Ausführung	Art.-Nr.
Zum Aufstecken	973A0600



Scharnierarm-Abdeckkappe

Druck | Prägung	Schriftzug	Farbe	Art.-Nr.
Unbedruckt	–	NI | ONS	70.1663
Geprägt	Blum	NI	70.1663.BP

Zubehör



Scharnierarm-Abdeckkappe

Druck | Prägung	Schriftzug	Farbe	Art.-Nr.
Unbedruckt	–	NI | ONS	70.1663
Geprägt	Blum	NI	70.1663.BP

Zubehör – Allgemein



TIP-ON für Türen

Ausführung	Feder	Art.-Nr.
Kurzversion	○	956.1004
Langversion	○	956A1004
Langversion	●	956A1006

● Mit Feder ○ Ohne Feder

95°-Alurahmenscharnier

Webcode
DQDMBY

Planung

Scharniermaße und Fugenberechnung bei Werkseinstellung (Montageplatten-Distanz = 0 mm)

Fronteinsprung bei vollem Öffnungswinkel

Eckanschlag

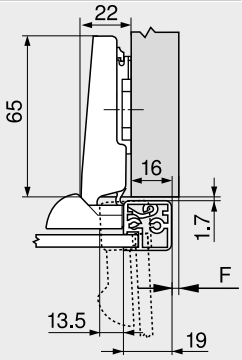

F Fuge

Mittelanschlag

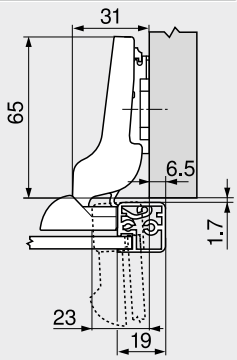

Innenanschlag

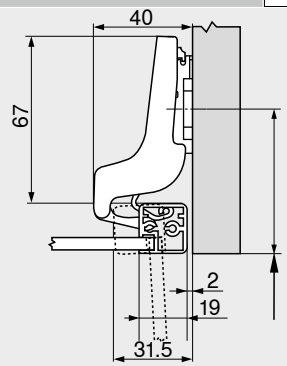

Anschraubposition der Montageplatte um die Rahmendicke +1.7 mm zurücksetzen

Mindestfuge der Fuge F für Alurahmenfronten (R = 1 mm) bei Werkseinstellung

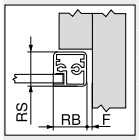

Rahmenfriesbreite RB (mm)	Rahmendicke RS (mm)											
	18	19	20	21	22	24	25	26	27	28	30	32
19	0.2	0.3	0.4	0.6	0.7	1.2	△	△	△	△	△	△
20	0.2	0.3	0.4	0.5	0.7	1.1	△	△	△	△	△	△
21	0.2	0.3	0.4	0.5	0.7	1.0	△	△	△	△	△	△
22	0.2	0.3	0.4	0.5	0.7	1.1	△	△	△	△	△	△
Zusätzlich bei +2 mm Seiteneinstellung												
	+0.1	+0.2	+0.3	+0.3	+0.3	+0.4						

△ Wir empfehlen einen Anschlagversuch

Einstellung

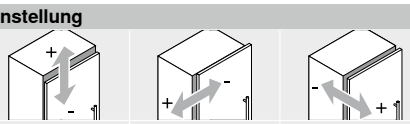

Max. ±3.0 mm Siehe Montageplatten	±2.0 mm	+3.0 mm –2.0 mm

Schraubmontage

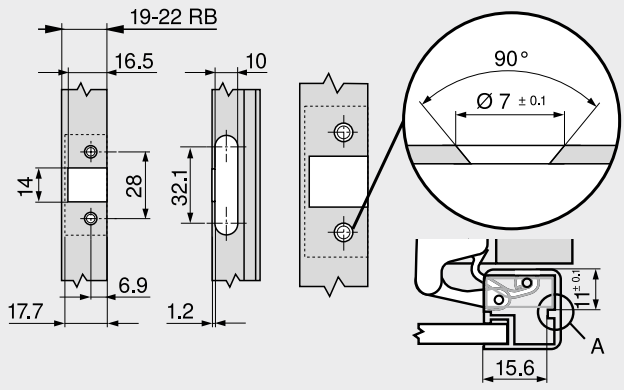

RB Rahmenfriesbreite
A Der Scharniertopf sollte sich in der Ausfräsung abstützen können

Seitenhinweise

Übersicht – CLIP top BLUMOTION | CLIP top – Scharniere	75	Übersicht – TIP-ON für Türen	185
Montageplatten	156	Übersicht – Verarbeitungshilfen	561
Zubehör – Scharnierarm-Abdeckkappe	164	Weitere techn. Informationen	662
Zubehör – Allgemein	166		
Übersicht – BLUMOTION für Türen	171		

Montage, Demontage und Einstellung

Short-URL
www.blum.com/a210