Klappensysteme

► AVENTOS HK-XS – kleine Hochklappe
►► Standard | TIP-ON

Holzfronten, breite und schmale Alurahmen

Webcode DQDDVY



- Gut geeignet für geringe Korpushöhen im Oberschrank, im Hochschrank und über dem Kühlschrank
- Korpushöhe KH 240–600 mm
- Lichte Korpustiefe LT min. 125 mm
- Mit einer Sonderbohrposition ist eine lichte Korpustiefe LT von 100 mm möglich
- Schließt sanft und leise, dank Kombination mit CLIP top BLUMOTION-Scharnieren
- TIP-ON für grifflose Hochklappen mit CLIP top-Scharnieren ohne Feder
- Geringe Betätigungskräfte
- Ausgewogener Bewegungskomfort mit stufenlosem Stopp
- Einfache stufenlose Einstellung der Kraftspeicher

Leistungsfaktor LF

Korpushöhe KH (mm) x Frontgewicht inkl. doppeltes Griffgewicht (kg)

In den Randbereichen der einzelnen Kraftspeicher empfehlen wir einen Anschlagversuch!

☐ Standard
■ TIP-ON

Bestellinformation

1 ☐ Kraftspeicher symmetrisch

Leistungsfaktor LF	Öffnungswinkel [1]	Art.-Nr.
200–1000	105°	20K1101
500–1500	105°	20K1301
800–1800	105°	20K1501

Hinweis
Bei beidseitigem Einsatz verdoppelt sich der Leistungsfaktor LF
[1] Bei Scharnieren mit kleinerem Öffnungswinkel, wird dieser durch die Scharniere begrenzt

1 ■ Kraftspeicher symmetrisch für TIP-ON

Leistungsfaktor LF	Öffnungswinkel [1]	Art.-Nr.
180–800	105°	20K1101T
500–1200	105°	20K1301T
800–1600	105°	20K1501T

Hinweis
Bei beidseitigem Einsatz verdoppelt sich der Leistungsfaktor LF
[1] Bei Scharnieren mit kleinerem Öffnungswinkel, wird dieser durch die Scharniere begrenzt

2 ☐■ Korpusbefestigung



Befestigungsart	Art.-Nr.
Anschrauben	20K5101
EXPANDO	20K51E1

4 ☐■ Frontbefestigung



Ausführung	Befestigungsart	Art.-Nr.
Holzfronten und breite Alurahmen	Anschrauben [2]	20K4101
Holzfronten	EXPANDO	20K41E1
Schmale Alurahmen	Anschrauben	20K4101A

[2] Für Holzfronten 2 Spanplattenschrauben (609.1x00) verwenden
[2] Für breite Alurahmen 2 Senkkopf-Blechschrauben (660.0950) verwenden

6 ■ TIP-ON-Set



Ausführung	Korpushöhe KH (mm)	Art.-Nr.
Kurzversion	Bis 600	956.1004

Bestehend aus:
6a 1 x TIP-ON
6b 1 x Haftplatte zum Schrauben
6c 1 x Haftplatte zum Kleben
– 1 x Spanplattenschraube 609.1500

10 ☐ CLIP top BLUMOTION 110°-Scharnier

Empfehlung



Topf	Feder	Art.-Nr.
INSERTA	Mit Feder	71B3590
Anschrauben	Mit Feder [2]	71B3550

3 Scharniere ab Korpusbreite KB 900 mm bzw. ab Leistungsfaktor LF 1800
4 Scharniere bei Korpusbreite KB 1200 mm bzw. ab Leistungsfaktor LF 2700

Alternative
CLIP top BLUMOTION-Scharniere: 107°-, Profiltür-, 95°-Alurahmenscharnier oder CLIP top-Scharniere: 107°-, Profiltür-, 95°-Alurahmenscharnier in Kombination mit BLUMOTION 973A – zum Aufstecken bzw. CLIP-Scharniere: 100°

10 ■ CLIP top 110°-Scharnier

Empfehlung



Topf	Feder	Art.-Nr.
INSERTA	Ohne Feder	70T3590.TL
Anschrauben	Ohne Feder [2]	70T3550.TL

3 Scharniere ab Korpusbreite KB 900 mm bzw. ab Leistungsfaktor LF 1800
4 Scharniere bei Korpusbreite KB 1200 mm bzw. ab Leistungsfaktor LF 2700

Alternative
CLIP top-Scharniere: 107°-, Profiltür-, 95°-Alurahmenscharnier bzw. CLIP 100° (Scharnier ohne Feder)

11 ☐■ Montageplatte

Empfehlung



Befestigungsart	Distanz (mm)	Art.-Nr.
Anschrauben	0 [2]	175H3100
EXPANDO	0	177H3100E

Standard-Montageplatten, Distanz abhängig von der Fuge oben

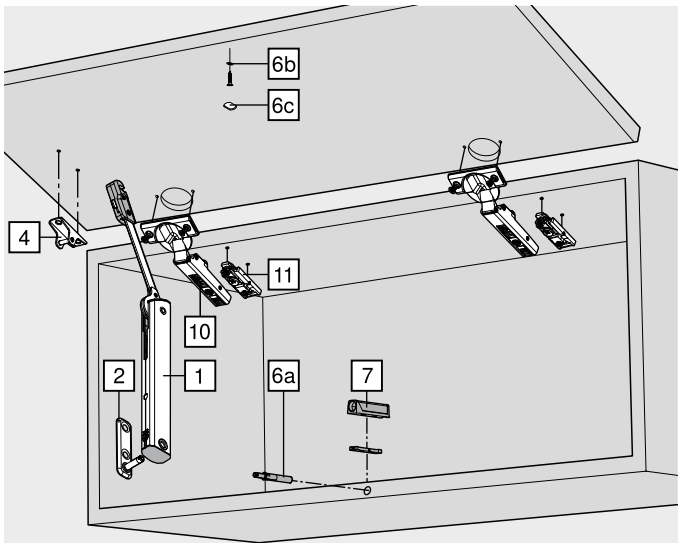

Holzfronten, breite und schmale Alurahmen

Webcode
DQDDVY

Bestellinformation

Zubehör

– Öffnungswinkelbegrenzer



Öffnungswinkel	Farbe	Art.-Nr.
86°	TGR	70T3553

Für CLIP top BLUMOTION 110°- | CLIP top 110°-Scharnier

7 Adapterplatte



Ausführung	Farbe	Art.-Nr.
Gerade Adapterplatte – Kurzversion	SW | TS | R7036 | NI-L	956.1201
Kreuzadapterplatte – Langversion	R7036	956A1501

Farbe		Farbe	
HGR	Hellgrau	R7036	RAL 7036 Platingrau
SW	Seidenweiß	R7037	RAL 7037 Staubgrau
TGR	Tiefgrau	NI-L	Nickel-lackiert
TS	Terraschwarz		

Seitenhinweise

Übersicht – AVENTOS HK-XS	63
Montageplatten	156
Planung	66
Zubehör – Allgemein	70
Übersicht – Verarbeitungshilfen	561
Richtwerte für Frontgewichte	668
Weitere techn. Informationen	662

Montage, Demontage und Einstellung

Short-URL
www.blum.com/a160

Klappensysteme

► AVENTOS HK-XS – kleine Hochklappe
►► Standard | TIP-ON

Holzfronten, breite und schmale Alurahmen

Webcode DQDDVY

Planung

Bohrposition

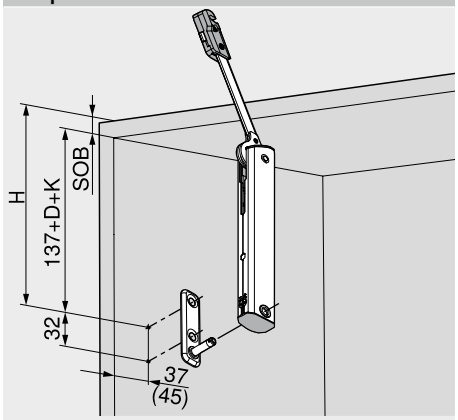

H = 137 + D + K + SOB	
D	Montageplatten-Distanz
K	Kröpfung des Scharnierarms
	Gerader Scharnierarm – 0 mm
	Gekröpfter Scharnierarm – 9.5 mm
	Hochgekröpfter Scharnierarm – 18 mm
SOB	Korpusoberbodendicke
()	Lichte Korpustiefe 100 mm

Platzbedarf

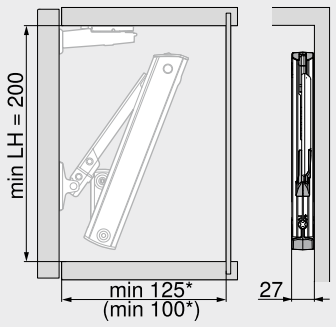

LH	Lichte Korpushöhe
*	Min. 200 mm mit sichtbarem Schrankaufhänger
()	Lichte Korpustiefe 100 mm

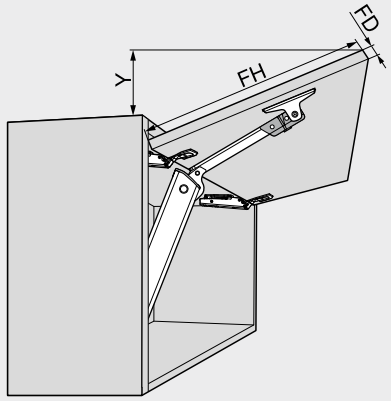

CLIP top BLUMOTION 110°-Scharnier				
Frontdicke FD (mm)	16	19	22	24
X (mm)	45	34	23	15

Y = (FH – X) x 0.3
FH Fronthöhe

Frontbearbeitung – Holzfronten und breite Alurahmen

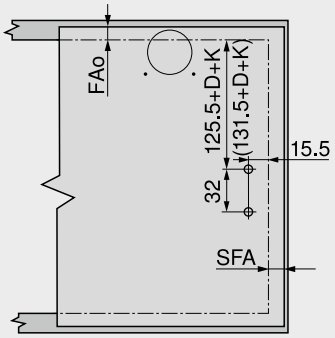

Für Holzfronten 2 Spanplattenschrauben (609.1x00) verwenden
Für breite Alurahmen 2 Senkkopf-Blechschrauben (660.0950) verwenden

FAo	Frontaufschlag oben
SFA	Frontaufschlag seitlich
D	Montageplatten-Distanz
K	Kröpfung des Scharnierarms
	Gerader Scharnierarm – 0 mm
	Gekröpfter Scharnierarm – 9.5 mm
	Hochgekröpfter Scharnierarm – 18 mm
()	Lichte Korpustiefe 100 mm

Frontbearbeitung – Schmale Alurahmen

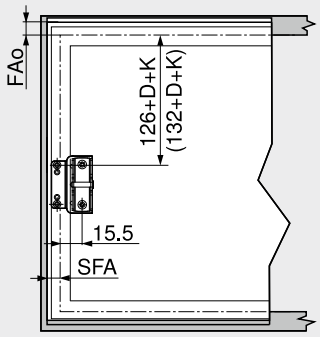

FAo	Frontaufschlag oben
SFA	Frontaufschlag seitlich
D	Montageplatten-Distanz
K	Kröpfung des Scharnierarms
	Gerader Scharnierarm – 0 mm
	Gekröpfter Scharnierarm – 9.5 mm
	Hochgekröpfter Scharnierarm – 18 mm
()	Lichte Korpustiefe 100 mm

Schmale Alurahmen

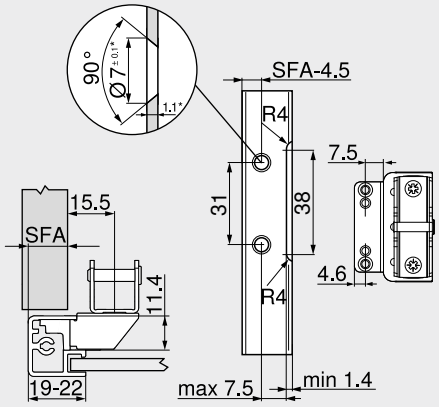

Bei Rahmenfriesbreite 19 mm ist ein Frontaufschlag seitlich SFA von 11–18 mm möglich

* Bei Veränderung der Materialdicke die Bearbeitungsmaße anpassen

Platzbedarf – Kranzleiste | Wange

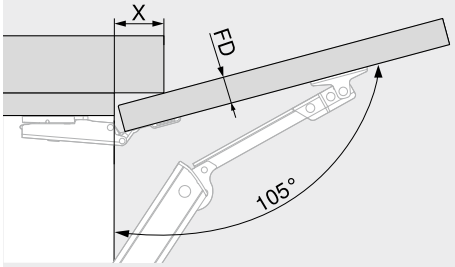

CLIP top BLUMOTION 110°-Scharnier				
Frontdicke FD (mm)	16	19	22	24
X (mm)	45	34	23	15

Mindestfuge

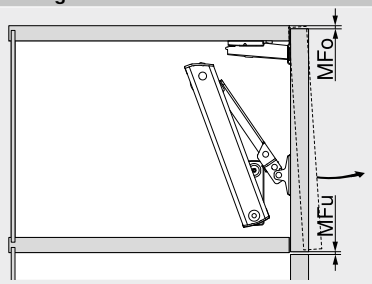

MFo	Mindestfuge oben, abhängig vom eingesetzten Scharnier
MFu	Mindestfuge unten 1.5 mm

Holzfronten, breite und schmale Alurahmen

Webcode DQDDVY

Planung

CLIP top BLUMOTION 110° | CLIP top 110°

Scharniermaße und Fugenberechnung bei Werkseinstellung (Montageplatten-Distanz = 0 mm)

Fronteinsprung bei vollem Öffnungswinkel

Eckanschlag

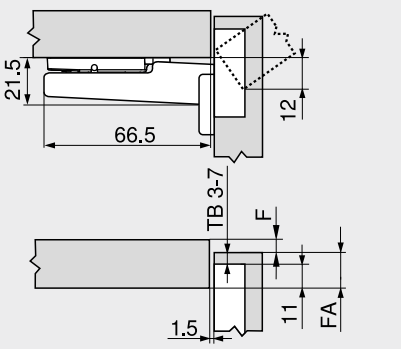

F	Fuge
FA	Frontaufschlag
TB	Topfbohrabstand

Topfbohrabstand TB

MD	Frontaufschlag FA (mm)												
	5	6	7	8	9	10	11	12	13	14	15	16	17	18
0										3	4	5	6	7
3							3	4	5	6	7			
6				3	4	5	6	7						
9	3	4	5	6	7									

MD Montageplatten-Distanz (mm)

Mindestfuge der Fuge F für Fronten mit Frontradius (R = 1 mm) bei Werkseinstellung



Topfbohrabstand TB (mm)	Frontdicke FD (mm)											
	16	18	19	20	21	22	23	24	25	26	28	30
3	0.5	0.8	1.0	1.2	1.5	1.8	2.2	2.7	3.5	4.3	△	△
4	0.5	0.8	1.0	1.2	1.4	1.7	2.0	2.5	3.1	3.8	△	△
5	0.5	0.8	0.9	1.2	1.4	1.7	2.0	2.4	2.9	3.4	△	△
6	0.5	0.8	0.9	1.2	1.3	1.6	1.9	2.3	2.7	3.2	△	△
7	0.5	0.8	0.9	1.1	1.3	1.6	1.9	2.2	2.6	3.0	△	△
Zusätzlich bei +2 mm Höheneinstellung												
	+0.2	+0.4	+0.4	+0.5	+0.5	+0.5	+0.5	+0.5	+0.5	+0.5		

△ Wir empfehlen einen Anschlagversuch

Schraubmontage

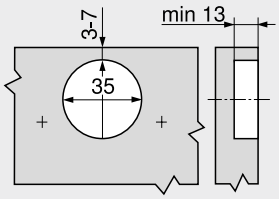

INSERTA- | Pressmontage

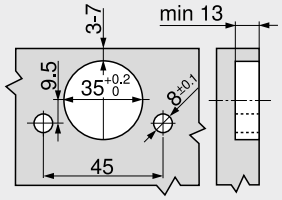

Topfmaße

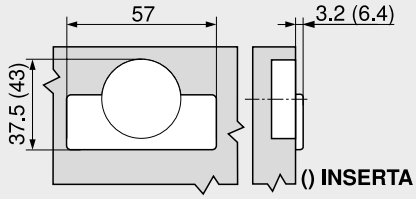

Seitenhinweise

Übersicht – AVENTOS HK-XS	63
Übersicht – Verarbeitungshilfen	561
Weitere techn. Informationen	662

Montage, Demontage und Einstellung

Short-URL
www.blum.com/a160

Klappensysteme

► AVENTOS HK-XS – kleine Hochklappe
►► TIP-ON

TIP-ON 956. – Kurzversion mit Magnet



- Für Hochklappen bis einschließlich einer Höhe von 600 mm
- Für den Einsatz mit Blum-Scharnieren ohne Feder
- Zum Einbohren oder in Kombination mit Adapterplatten
- Ausstoßweg ca. 17 mm
- Einstellung +4/–1 mm

Bestellinformation

Farbe	Material	Art.-Nr.
SW | TS | R7036	Kunststoff	956.1004

Bestehend aus:

1 x	TIP-ON 956. – Kurzversion mit Magnet
1 x	Haftplatte zum Schrauben
1 x	Haftplatte zum Kleben
	Nicht geeignet für pulverbeschichtete, gewachste oder geölte Oberflächen

Farbe

SW	Seidenweiß
TS	Terraschwarz
R7036	RAL 7036 Platingrau

Planung

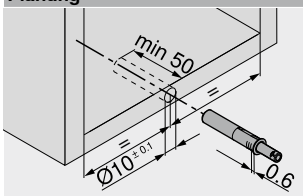

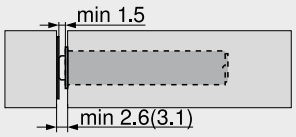

() Haftplatte zum Schrauben

Haftplatte zum Schrauben

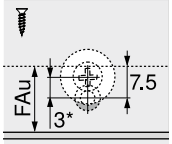

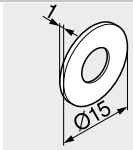

FAu Frontaufschlag unten
* 3 mm versetzte Montage

Haftplatte zum Kleben

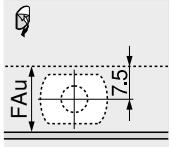

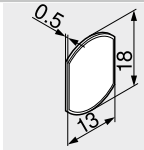

FAu Frontaufschlag unten

Seitenhinweise

Übersicht – AVENTOS HK-XS	63
Zubehör – gerade Adapterplatten	69
Zubehör – Kreuzadapterplatten	69

Montage, Demontage und Einstellung

Short-URL
www.blum.com/a160

Verarbeitung

Bohrlehre für BLUMOTION | TIP-ON	632
Haftplatten-Positionierungslehre	652
MINIPRESS top für EASYSTICK	576
MINIPRESS top	580

Gerade Adapterplatte – Kurzversion 20/17



- Montage mit Spanplattenschrauben Ø 3.5 oder Ø 4 mm
- Alternative Montage mit Systemschrauben
- TIP-ON muss zusätzlich bestellt werden

Bestellinformation

Farbe	Material	Art.-Nr.
SW | TS | R7036 | NI-L	Kunststoff	956.1201

SW Seidenweiß
TS Terraschwarz
R7036 RAL 7036 Platingrau
NI-L Nickel-lackiert

Planung

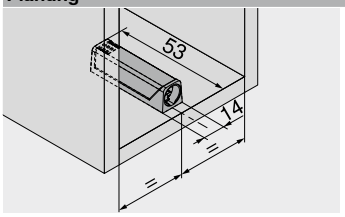

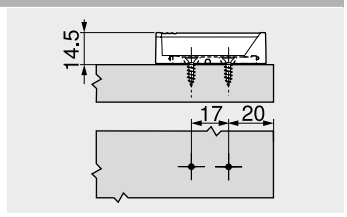

Frontspalt

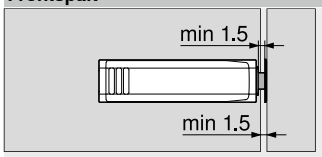

Haftplatte

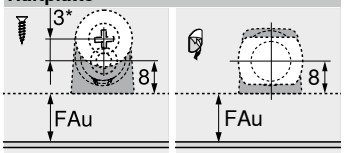

FAu Frontaufschlag unten
* 3 mm versetzte Montage

Kreuzadapterplatte – Langversion 37/32



- Montage mit Spanplattenschrauben Ø 3.5 oder Ø 4 mm
- Alternative Montage mit Systemschrauben
- TIP-ON muss zusätzlich bestellt werden

Bestellinformation

Farbe	Material	Art.-Nr.
R7036	Kunststoff	956A1501

R7036 RAL 7036 Platingrau

Planung

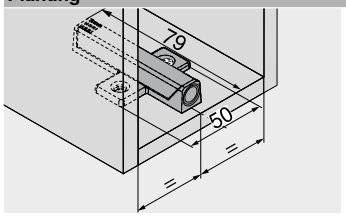

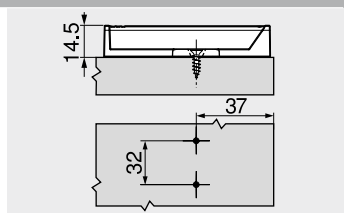

Frontspalt



Haftplatte

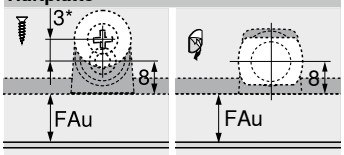

FAu Frontaufschlag unten
* 3 mm versetzte Montage

Seitenhinweise

Übersicht – AVENTOS HK-XS 63
Montage, Demontage und Einstellung
Short-URL
www.blum.com/a160

Verarbeitung
Anschlagwinkel 630
Bohrlehre für Montageplatten 631
Haftplatten-Positionierungslehre 652
MINIPRESS top für EASYSTICK 576
MINIPRESS top 580
MINIPRESS P 592

MINIPRESS M 596