Bad-Spiegelschränke mit rundum überstehenden Fronten

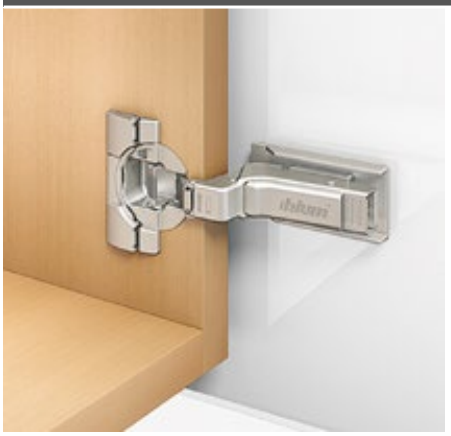

- Befestigung der Montageplatte durch Aufkleben an der Front
- Topfbohrung am Korpus
- **CLIP top BLUMOTION** mit integrierter **BLUMOTION** (mit Deaktivierung)
- **CLIP top** ohne Schließautomatik (Feder)
- Öffnungswinkel 95°
- 3-dimensionale Fronteinstellung
- Komfortable Tiefeneinstellung über Gewindeschnecke
- Werkzeuglose Montage und Demontage der Front am Korpus
- Bei **INSERTA** zusätzlich werkzeuglose Montage des Topfes

Anwendung

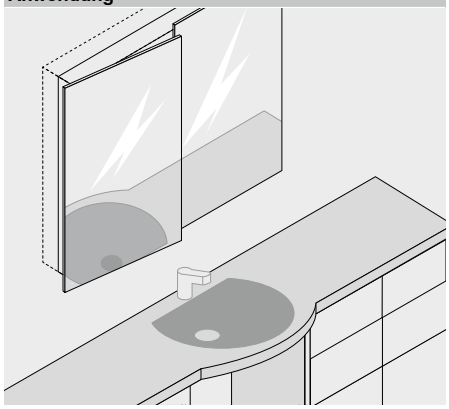

Bestellinformation

Scharnier mit hochgekröpftem Scharnierarm

Topf — **INSERTA**

Scharnier	Feder	Farbe	Art.-Nr.
CLIP top BLUMOTION	●	NI	71B9790

● Mit Feder ○ Ohne Feder — NI Vernickelt

Topf — **Anschrauben**

Scharnier	Feder	Farbe	Art.-Nr.
CLIP top BLUMOTION	●	NI	71B9750
CLIP top	○	NI	70T9750.TL

CRISTALLO-Montageplatte

Zum Kleben

Frontmaterial	Farbe	Art.-Nr.
Glas | Spiegel	Matt-vernickelt	175M4C20N

Zubehör

Scharnierarm-Abdeckkappe

Druck | Prägung	Schriftzug	Farbe	Art.-Nr.
Unbedruckt	–	NI	70.1663
Geprägt	Blum	NI	70.1663.BP

Haftungsausschluss

Bei fachgerechter Verarbeitung auf den dazu geeigneten Glas- und Spiegelfronten erfüllen Blum-Beschläge die Anforderungen in Bezug auf Festigkeit der Verbindung

Dies wird durch interne Tests und durch externe Prüfungen überwacht

Wir bitten um Verständnis dafür, dass Blum keine Haftung für den verwendeten Klebstoff und das angewandte Klebeverfahren bzw. alle daraus resultierenden Ansprüche übernehmen kann

Es wird empfohlen die Verklebung durch einen erfahrenen Glasverarbeiter vornehmen zu lassen

Hinweis

Aufgrund der geringeren Belastungsgrenzen nur für Oberschränke empfohlen.

Zubehör – Allgemein

TIP-ON für Türen

Ausführung	Feder	Art.-Nr.
Kurzversion	○	956.1004
Langversion	○	956A1004
Langversion	●	956A1006

● Mit Feder ○ Ohne Feder

Scharniertopf-Abdeckkappe

Scharnier	Farbe	Art.-Nr.
CLIP top BLUMOTION	NI	70T3504
CLIP top	NI	70T1504

NI Vernickelt

Spanplattenschraube

Ø (mm)	Länge (mm)	Art.-Nr.
3.5	15	609.1500
3.5	17	609.1700

Bad-Spiegelschränke mit rundum überstehenden Fronten

Planung

Scharniermaße und Fugenberechnung bei Werkseinstellung (Montageplatten-Distanz = 0 mm)

Scharnier mit hochgekröpftem Scharnierarm

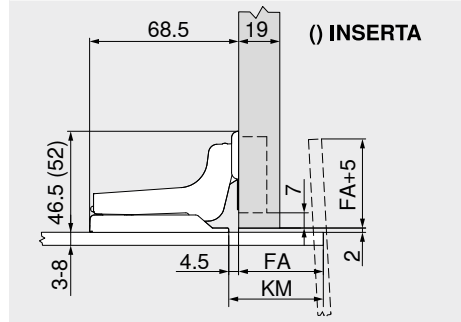

FA	Frontaufschlag
KM	Klebemaß Montageplatte

Klebemaß

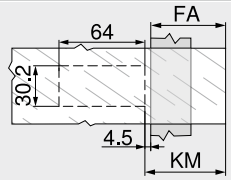

FA	Frontaufschlag FA = max. 70 mm
KM	Klebemaß Montageplatte KM = FA + 4.5 mm

Einstellung

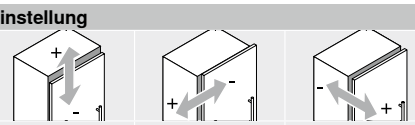

Max. ±2.0 mm	+2.0 mm –3.0 mm	±2.0 mm

Hinweis

Bezüglich Auswahl und Verarbeitung des Klebstoffes zur Befestigung der Montage- | Topfplatte auf Glas und Spiegel wenden Sie sich an Ihren Glas- bzw. Frontlieferanten.

Seitenhinweise

Übersicht – CLIP top BLUMOTION | CLIP top – Scharniere	75	Übersicht – Verarbeitungshilfen	561	**Montage, Demontage und Einstellung**	
Montageplatten	156	Weitere techn. Informationen	662	Short-URL	
Zubehör – Scharnierarm-Abdeckkappe	164			www.blum.com/a210	
Zubehör – Allgemein	166				
Übersicht – TIP-ON für Türen	185				