Scharniersysteme

► CLIP top BLUMOTION | CLIP top – Scharniere
►► Standardanwendung

CLIP 100°-Scharnier

Webcode
DQDGPA



- **CLIP** mit oder ohne Schließautomatik (Feder)
- Öffnungswinkel 100°
- 3-dimensionale Fronteinstellung
- Werkzeuglose Montage und Demontage der Front am Korpus
- Bei **INSERTA** zusätzlich werkzeuglose Montage des Topfes

Anwendung

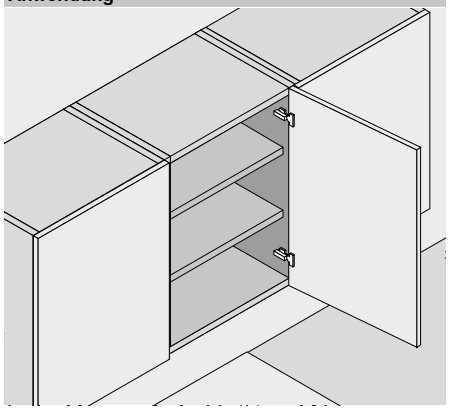

Bestellinformation

Eckanschlag

Topf Scharnier	Feder	INSERTA Farbe	Art.-Nr.
CLIP	●	NI	71M2590B

● Mit Feder
○ Ohne Feder

Topf Scharnier	Feder	Anschrauben Farbe	Art.-Nr.
CLIP	●	NI	71M2550
CLIP	○	NI	70M2550.TL

Topf Scharnier	Feder	Einpressen Farbe	Art.-Nr.
CLIP	●	NI	71M2580
CLIP	○	NI	70M2580.TL

Zubehör

BLUMOTION 973A

Ausführung	Art.-Nr.
Zum Aufstecken	973A0500.01

Scharnierarm-Abdeckkappe

Druck | Prägung	Schriftzug	Farbe	Art.-Nr.
Unbedruckt	–	NI	90M2503
Geprägt	Blum	NI	90M2503.BP

Mittelanschlag

Topf Scharnier	Feder	INSERTA Farbe	Art.-Nr.
CLIP	●	NI	71M2690B

● Mit Feder
○ Ohne Feder

Topf Scharnier	Feder	Anschrauben Farbe	Art.-Nr.
CLIP	●	NI	71M2650
CLIP	○	NI	70M2650.TL

Topf Scharnier	Feder	Einpressen Farbe	Art.-Nr.
CLIP	●	NI	71M2680
CLIP	○	NI	70M2680.TL

Zubehör

BLUMOTION 973A

Ausführung	Art.-Nr.
Zum Aufstecken	973A0600

Scharnierarm-Abdeckkappe

Druck | Prägung	Schriftzug	Farbe	Art.-Nr.
Unbedruckt	–	NI	94M3603
Geprägt	Blum	NI	94M3603.BP

Innenanschlag

Topf Scharnier	Feder	INSERTA Farbe	Art.-Nr.
CLIP	●	NI	71M2790B

● Mit Feder
○ Ohne Feder

Topf Scharnier	Feder	Anschrauben Farbe	Art.-Nr.
CLIP	●	NI	71M2750
CLIP	○	NI	70M2750.TL

Topf Scharnier	Feder	Einpressen Farbe	Art.-Nr.
CLIP	●	NI	71M2780
CLIP	○	NI	70M2780.TL

Zubehör

BLUMOTION 973A

Ausführung	Art.-Nr.
Zum Aufstecken	973A0700

Scharnierarm-Abdeckkappe

Druck | Prägung	Schriftzug	NI	Art.-Nr.
Unbedruckt	–	NI	94M3603
Geprägt	Blum	NI	94M3603.BP

Zubehör – Allgemein

TIP-ON für Türen

Ausführung	Feder	Art.-Nr.
Kurzversion	○	956.1004
Langversion	○	956A1004
Langversion	●	956A1006

● Mit Feder ○ Ohne Feder

Spanplattenschraube

Ø (mm)	Länge (mm)	Art.-Nr.
3.5	15	609.1500
3.5	17	609.1700

Einpressmatrize

Farbe	Material	Art.-Nr.
Orange	Kunststoff	MZM.0040

CLIP 100°-Scharnier

Webcode
DQDGPA

Planung

Scharniermaße und Fugenberechnung bei Werkseinstellung (Montageplatten-Distanz = 0 mm)

Fronteinsprung bei vollem Öffnungswinkel

Eckanschlag

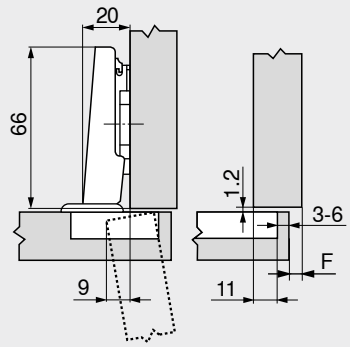

F Fuge

Mittelanschlag

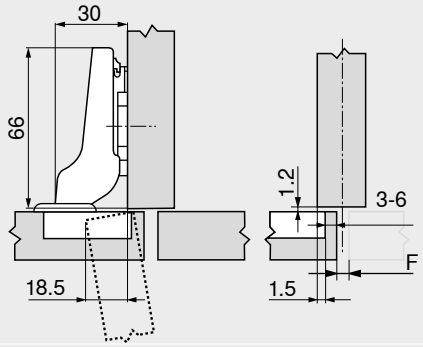

Innenanschlag

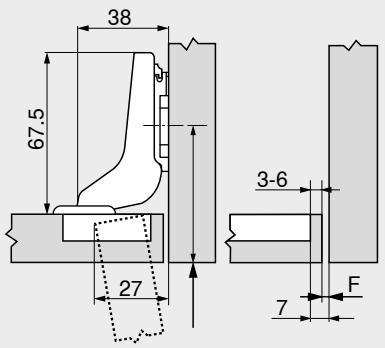

Anschraubposition der Montageplatte um die Frontdicke +1.2 mm zurücksetzen

Topfbohrabstand TB

MD	Frontaufschlag FA (mm)												
	5	6	7	8	9	10	11	12	13	14	15	16	17
0										3	4	5	6
3							3	4	5	6			
6				3	4	5	6						
9	3	4	5	6									

MD Montageplatten-Distanz (mm)

MD	Frontaufschlag FA (mm)														
	-4.5	-3.5	-2.5	-1.5	-0.5	0.5	1.5	2.5	3.5	4.5	5.5	6.5	7.5		
0										3	4	5	6		
3							3	4	5	6					
6				3	4	5	6								
9	3	4	5	6											

MD Montageplatten-Distanz (mm)

MD	Frontaufschlag FA (mm)														
							–7	–6	–5	–4	–3	–2	–1		
0										3	4	5	6		
3							3	4	5	6	7				
6															
9															

MD Montageplatten-Distanz (mm)

Mindestfuge der Fuge F für Fronten mit Frontradius (R = 1 mm) bei Werkseinstellung



Topfbohrabstand TB (mm)	Frontdicke FD (mm)											
	16	18	19	20	21	22	24	26	28	30	31	32
3	0.3	0.5	0.7	1.0	1.3	1.6	3.3	△	△	△	△	△
4	0.3	0.5	0.7	1.0	1.2	1.6	3.2	△	△	△	△	△
5	0.3	0.5	0.7	0.9	1.2	1.5	2.6	△	△	△	△	△
6	0.3	0.5	0.7	0.9	1.1	1.4	2.4	△	△	△	△	△
Zusätzlich bei +2 mm Seiteneinstellung												
	+0.1	+0.3	+0.3	+0.4	+0.4	+0.5	+0.4					

△ Wir empfehlen einen Anschlagversuch

Einstellung

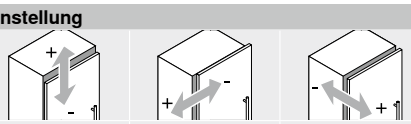

Max. ±3.0 mm
Siehe Montageplatten

±2.0 mm

+3.0 mm
–1.0 mm

Schraubmontage

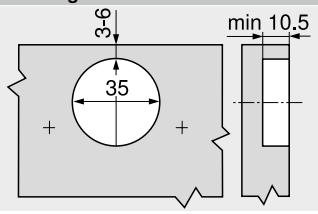

INSERTA- | Pressmontage

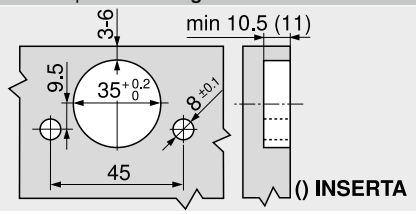

Topfmaße

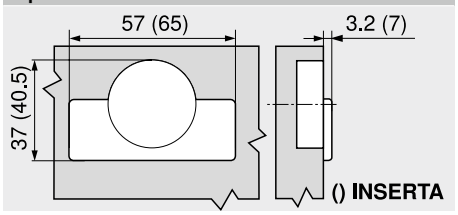

Seitenhinweise

Übersicht – CLIP top BLUMOTION | CLIP top – Scharniere	75	Übersicht – TIP-ON für Türen	185
Montageplatten	156	Übersicht – Verarbeitungshilfen	561
Zubehör – Scharnierarm-Abdeckkappe	164	Weitere techn. Informationen	662
Zubehör – Allgemein	166		
Übersicht – BLUMOTION für Türen	171		

Montage, Demontage und Einstellung

Short-URL
www.blum.com/a210