Innenauszug – Reling – C

Webcode DQBUZY



- Großflächiges seitliches Einschubelement
- Innenauszug mit Reling
- Zargen aus Stahl und Edelstahl
- Innen und außen gerade
- Schlanke Zarge 12.8 mm
- Synchronisierter Schwebelauf
- Mit integrierter, schaltbarer **BLUMOTION S** für sanftes und leises Schließen, kombinierbar mit **SERVO-DRIVE** oder **TIP-ON BLUMOTION**
- Werkzeuglose Frontmontage
- 3-dimensionale Fronteinstellung in der Zarge

Platzbedarf

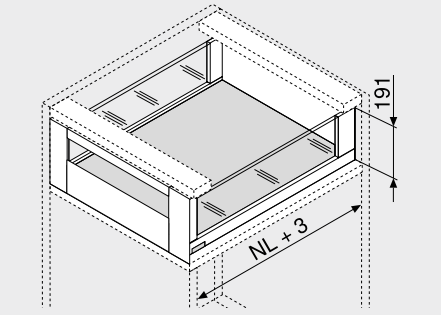

NL Nennlänge

Bestellinformation

1 Korpusschienen links/rechts

BLUMOTION S

Nennlänge NL (mm)	Belastbarkeit dynamisch (kg) 40	70
350	750.3501S	
400	750.4001S	
450	750.4501S	753.4501S
500	750.5001S	753.5001S
550	750.5501S	753.5501S
600	750.6001S	753.6001S
650		753.6501S

2 Zargen-Set

Zargenhöhe (mm) 177

Nennlänge NL (mm)	Farbe TS-M | OG-M | PS-M | SW-M	INGL
350	780C3502S	780C3502I
400	780C4002S	780C4002I
450	780C4502S	780C4502I
500	780C5002S	780C5002I
550	780C5502S	780C5502I
600	780C6002S	780C6002I
650	780C6502S	780C6502I

Bestehend aus:

2a	1 x	Zargen links/rechts
2b	2 x	Branding Element, geprägt mit Blum-Logo, ab 1000 Stk. individuell bedruckt
2d	2 x	BOXCOVER vorne
2e	2 x	BOXCOVER hinten

3 Rückwandhalter links/rechts

Farbe	Material	Art.-Nr.
TS-M | OG-M | PS-M | SW-M | NI	Stahl	ZB7C000S

4 Vorderstück-Set

Farbe	Material	Art.-Nr.
TS-M | OG-M | PS-M | SW-M	Stahl	ZI7.3CS0
INGL	Edelstahl	ZI7.3CI0

Bestehend aus:

4a	1 x	Fronthalter links/rechts
4b	1 x	Abdeckkappe außen links/rechts
4c	1 x	Abdeckkappe innen links/rechts
4e	1 x	Halteteil
4f	4 x	Schrauben

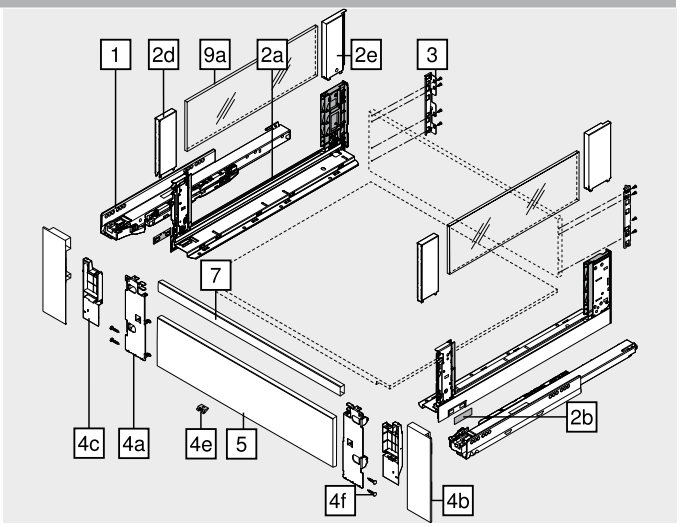

5 Vorderstück ohne Nut

Farbe	Länge (mm)	Art.-Nr.
TS-M | OG-M | PS-M | SW-M | NI-M	1043	ZV7.1043C01

Passend für Korpusbreite KB 1200 mm
Zuschnitt Lichte Korpusweite LW – 126 mm

7 Querreling

Farbe	Länge (mm)	Art.-Nr.
TS-M | OG-M | PS-M | SW-M | NI-M	1080	ZR7.1080U

Passend für Korpusbreite KB 1200 mm
Zuschnitt Lichte Korpusweite LW – 90 mm

9a Einschubelement aus Glas (seitlich)

Material	Art.-Nr.
Glas	ZE7Sxx8G

Bestellinformation siehe Einschublement

Zubehör

– Transportsicherung – Einschubelement (seitlich)

Farbe	Material	Art.-Nr.
Gelb	Kunststoff	780C0009

Für den Transport mit vormontiertem Einschubelement (seitlich)

Farbe		Farbe	
TS-M	Terraschwarz matt	INGL	Edelstahl (Inox) Antifingerprint
OG-M	Oriongrau matt	NI	Vernickelt
PS-M	Polarsilber matt	NI-M	Nickel matt
SW-M	Seidenweiß matt		

Innenauszug – Reling – C

Webcode
DQBUZY

Planung

Platzbedarf im Korpus

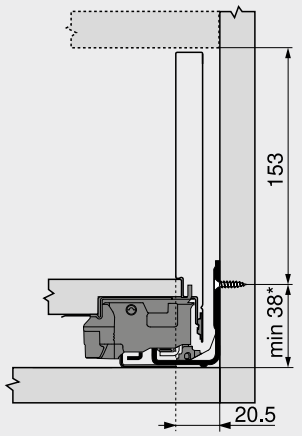

* +1 mm bei Montage der Korpusschiene vor dem Korpuszusammenbau

Einbaumaße – Rückwand

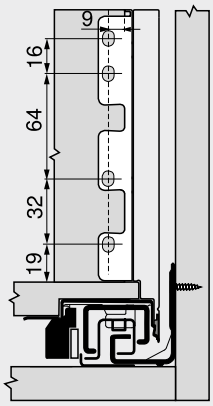

Lochabstand – Korpusschienen

Korpusschiene 750 – 40 kg
Nennlänge NL (mm)

350
400 | 450 | 500
550 | 600

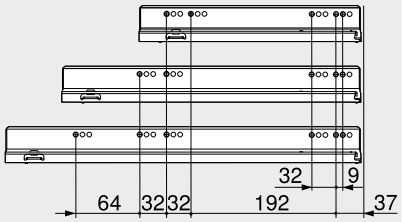

Zuschnitt – 16 mm Spanplatten

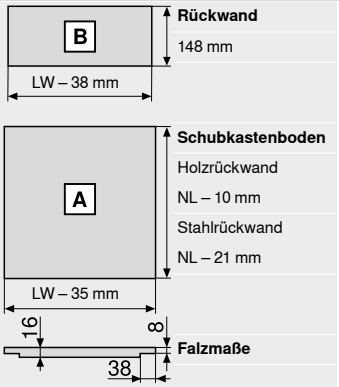

Rückwand
148 mm

Schubkastenboden
Holzrückwand
NL – 10 mm
Stahlrückwand
NL – 21 mm

Falzmaße

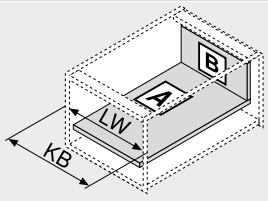

KB Korpusbreite
LW Lichte Korpusweite
NL Nennlänge

Korpusschiene 753 – 70 kg
Nennlänge NL (mm)

450
500 | 550 | 600
650

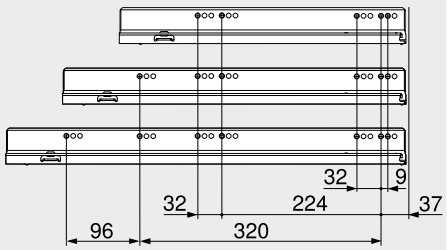

Lichte Korpustiefe LT min. = Nennlänge NL + 3 mm

Zuschnitt – Einschubelement

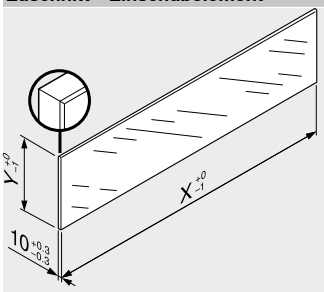

Einschubelement	X (mm)	Y (mm)
Seitlich	NL – 112	138

NL Nennlänge

In Kombination mit LEGRABOX | TANDEMBOX ist aufgrund der vorgegebenen Abmessungen laut Norm (DIN EN 14749 Ausgabe Juni 2016) keine „Schlagprüfung für vertikale Glasbauteile" vorgeschrieben. Somit ist für die Normerfüllung kein Sicherheitsglas erforderlich.
Die Kantenbearbeitung ist eine polierte Flachkante mit Fase 1 mm ±0.5 mm.

Seitenhinweise

Übersicht – LEGRABOX	205	Einschubelement	242	Weitere techn. Informationen	662
Übersicht – SERVO-DRIVE für LEGRABOX | TANDEMBOX	321	Zubehör – Transportsicherung – Einschubelement (seitlich)	243	**Montage, Demontage und Einstellung**	
Übersicht – TIP-ON BLUMOTION für LEGRABOX	249	Zubehör – Stahlrückwand	243		
		Zubehör	243	**Short-URL**	
Übersicht – TIP-ON für LEGRABOX	255	Einbohrmaße – Schubkastenboden	218	**www.blum.com/a310**	
Übersicht – AMBIA-LINE für LEGRABOX	503	Befestigung der Korpusschienen	247		
CABLOXX	552	Übersicht – Verarbeitungshilfen	561		