Innenschubkasten – K

Webcode DQGPIM

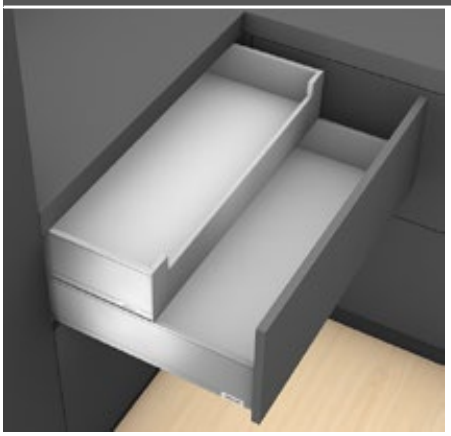

- Innenschubkasten mit halbhohem Vorderstück geschlossen
- Passend für LEGRABOX pure und LEGRABOX free
- Zargen aus Stahl und Edelstahl
- Innen und außen gerade
- Schlanke Zarge 12.8 mm
- Synchronisierter Schwebelauf
- Mit integrierter, schaltbarer **BLUMOTION S** für sanftes und leises Schließen, kombinierbar mit **SERVO-DRIVE** oder **TIP-ON BLUMOTION**
- Werkzeuglose Frontmontage
- 3-dimensionale Fronteinstellung in der Zarge

Platzbedarf

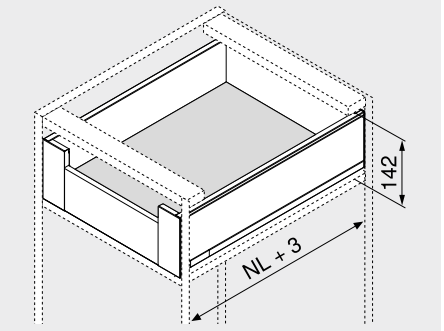

NL Nennlänge

Bestellinformation

1 Korpusschienen links/rechts

BLUMOTION S

Nennlänge NL (mm)	Belastbarkeit dynamisch (kg) 40	70
300	750.3001S	
350	750.3501S	
400	750.4001S	
450	750.4501S	753.4501S
500	750.5001S	753.5001S
550	750.5501S	753.5501S
600	750.6001S	753.6001S

2 Zargen-Set

Zargenhöhe (mm) 128.5

Nennlänge NL (mm)	Farbe TS-M | OG-M | PS-M | SW-M	INGL
300	770K3002S	
350	770K3502S	770K3502I
400	770K4002S	770K4002I
450	770K4502S	770K4502I
500	770K5002S	770K5002I
550	770K5502S	770K5502I
600	770K6002S	

Bestehend aus:

2a	1 x	Zargen links/rechts
2b	2 x	Branding Element, geprägt mit Blum-Logo, ab 1000 Stk. individuell bedruckt
2c	2 x	Abdeckkappen

3 Rückwandhalter links/rechts

Farbe	Material	Art.-Nr.
TS-M | OG-M | PS-M | SW-M | NI	Stahl	ZB7K000S

4 Vorderstück-Set

Farbe	Material	Art.-Nr.
TS-M | OG-M | PS-M | SW-M	Stahl	ZI7.0KS0
INGL	Edelstahl	ZI7.0KI0

Bestehend aus:

4a	1 x	Fronthalter links/rechts
4b	1 x	Abdeckkappe außen links/rechts
4c	1 x	Abdeckkappe innen links/rechts
4e	1 x	Halteteil
4f	4 x	Schrauben

5 Vorderstück ohne Nut

Farbe	Länge (mm)	Art.-Nr.
TS-M | OG-M | PS-M | SW-M | NI-M	1043	ZV7.1043C01

Passend für Korpusbreite KB 1200 mm

Zuschnitt Lichte Korpusweite LW – 126 mm

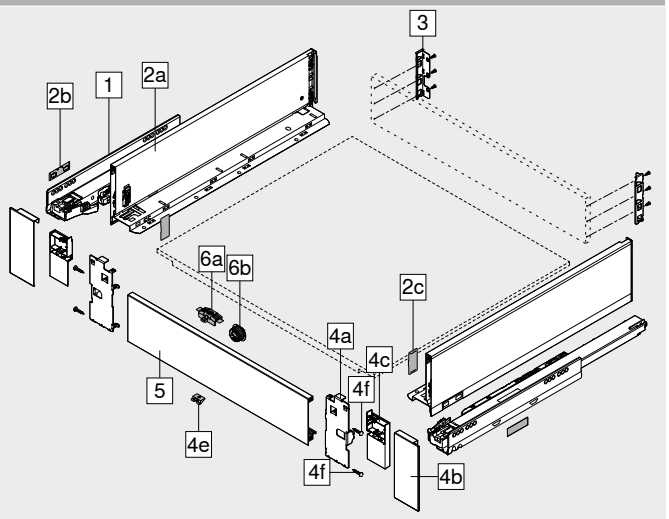

Zubehör

6 Mitnehmer-Set

Farbe	Material	Art.-Nr.
TS-M | OG-M | PS-M | SW-M	Kunststoff	ZI7.0M07

Bestehend aus:

6a	1 x	Mitnehmer
6b	1 x	Mitnehmergehäuse RAL 7037 Staubgrau

TS-M Auch für INGL

– Befestigungsschraube

Ø (mm)	Länge (mm)	Art.-Nr.
4	15	61D.1500

Für die Verbindung von Holzrückwandhalter mit Holzrückwand und Zarge mit Schubkastenboden

Für ein optimales Verarbeitungsergebnis empfehlen wir den Einsatz von Flachkopfschrauben

Farbe		Farbe	
TS-M	Terraschwarz matt	INGL	Edelstahl (Inox) Antifingerprint
OG-M	Oriongrau matt	NI	Vernickelt
PS-M	Polarsilber matt	NI-M	Nickel matt
SW-M	Seidenweiß matt		

Innenschubkasten – K

Webcode DQGPIM

Planung

Platzbedarf im Korpus

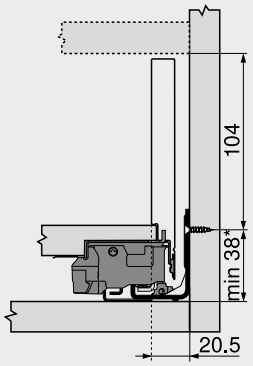

* +1 mm bei Montage der Korpusschiene vor dem Korpuszusammenbau

Einbaumaße – Rückwand

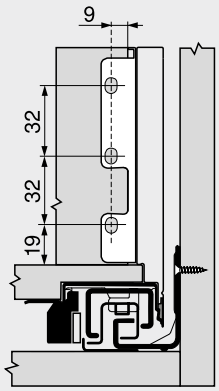

Einbohrmaße – Front – Mitnehmergehäuse

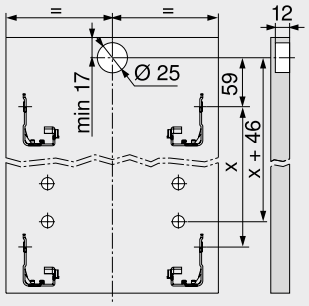

Lochabstand – Korpusschienen

Korpusschiene 750 – 40 kg
Nennlänge NL (mm)

300 | 350

400 | 450 | 500

550 | 600

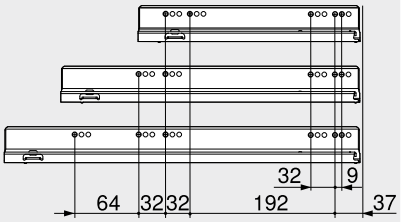

Zuschnitt – 16 mm Spanplatten

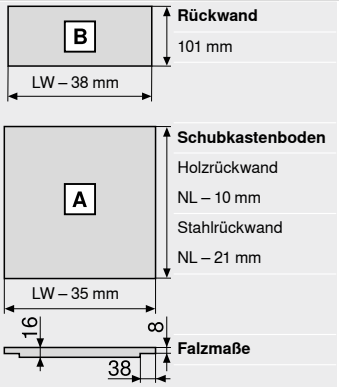

Rückwand
101 mm

Schubkastenboden
Holzrückwand
NL – 10 mm
Stahlrückwand
NL – 21 mm

Falzmaße

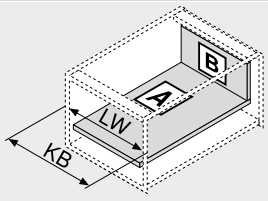

KB	Korpusbreite
LW	Lichte Korpusweite
NL	Nennlänge

Korpusschiene 753 – 70 kg
Nennlänge NL (mm)

450

500 | 550 | 600

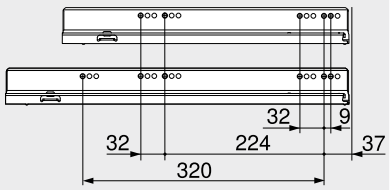

Lichte Korpustiefe LT min. = Nennlänge NL + 3 mm

Einbohrmaße – Schubkastenboden

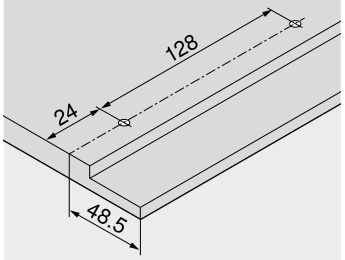

Seitenhinweise

Übersicht – LEGRABOX	205	Zubehör – Stahlrückwand	243	**Montage, Demontage und Einstellung**	
Übersicht – SERVO-DRIVE für LEGRABOX | TANDEMBOX	321	Zubehör	243		
Übersicht – TIP-ON BLUMOTION für LEGRABOX	249	Befestigung der Korpusschienen	247		
Übersicht – TIP-ON für LEGRABOX	255	Übersicht – Verarbeitungshilfen	561	Short-URL	
Übersicht – AMBIA-LINE für LEGRABOX	503	Weitere techn. Informationen	662	www.blum.com/a310	
CABLOXX	552				