Frontauszug – C

Webcode DQBQ2M

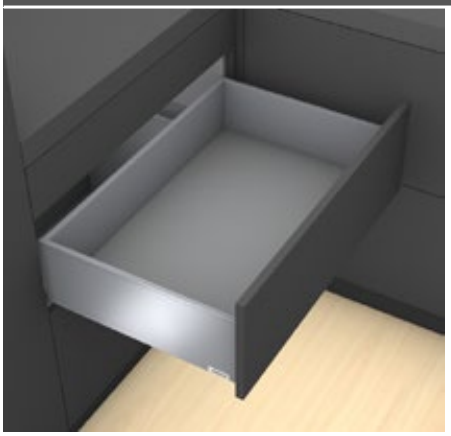

- Zargen aus Stahl und Edelstahl
- Innen und außen gerade
- Schlanke Zarge 12.8 mm
- Synchronisierter Schwebelauf
- Mit integrierter, schaltbarer **BLUMOTION S** für sanftes und leises Schließen, kombinierbar mit **SERVO-DRIVE** oder **TIP-ON BLUMOTION**
- Werkzeuglose Frontmontage
- 3-dimensionale Fronteinstellung in der Zarge

Platzbedarf

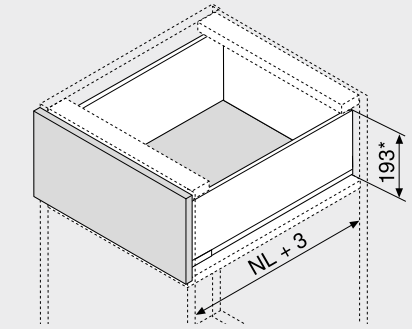

NL	Nennlänge
*	Inkl. 2 mm Neigungseinstellung

Bestellinformation

1 Korpusschienen links/rechts

BLUMOTION S

Nennlänge NL (mm)	Belastbarkeit dynamisch (kg) 40	70
270	750.2701S	
300	750.3001S	
350	750.3501S	
400	750.4001S	
450	750.4501S	753.4501S
500	750.5001S	753.5001S
550	750.5501S	753.5501S
600	750.6001S	753.6001S
650		753.6501S

2 Zargen-Set

Zargenhöhe (mm) 177

Nennlänge NL (mm)	Farbe TS-M | OG-M | PS-M | SW-M	INGL
270	770C2702S	770C2702I
300	770C3002S	770C3002I
350	770C3502S	770C3502I
400	770C4002S	770C4002I
450	770C4502S	770C4502I
500	770C5002S	770C5002I
550	770C5502S	770C5502I
600	770C6002S	770C6002I
650	770C6502S	770C6502I

Bestehend aus:

2a	1 x Zargen links/rechts
2b	2 x Branding Element, geprägt mit Blum-Logo, ab 1000 Stk. individuell bedruckt
2c	2 x Abdeckkappen

3 Rückwandhalter links/rechts

Farbe	Material	Art.-Nr.
TS-M | OG-M | PS-M | SW-M | NI	Stahl	ZB7C000S

4 Frontbefestigung

Befestigungsart		Art.-Nr.
Anschrauben	2 x	ZF7C7002
EXPANDO	2 x	ZF7C70E2
EXPANDO T	2 x	ZF7C70T2

EXPANDO T geeignet für dünne Fronten – siehe Seitenhinweise

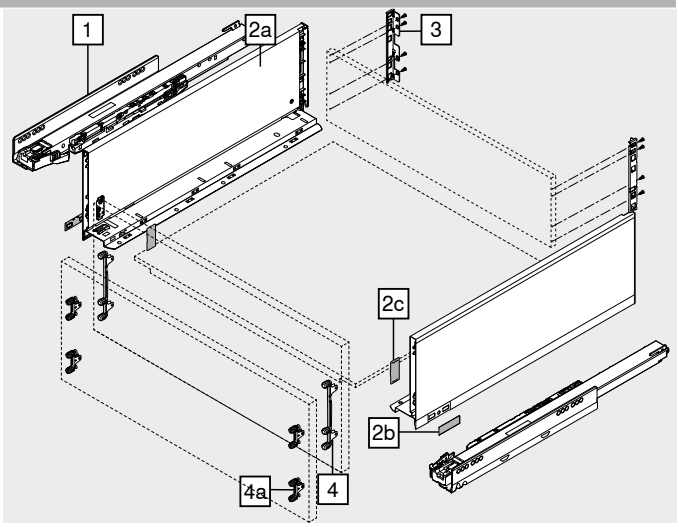

Alternative zu 4

4a Frontbefestigung

Befestigungsart		Art.-Nr.
Anschrauben	4 x	ZF7M7002
EXPANDO	4 x	ZF7M70E2
EXPANDO T	4 x	ZF7M70T2

EXPANDO T geeignet für dünne Fronten – siehe Seitenhinweise

Zubehör

– Spanplattenschraube

Ø (mm)	Länge (mm)	Art.-Nr.
3.5	15	609.1500
3.5	17	609.1700

Für Frontbefestigung

– Befestigungsschraube

Ø (mm)	Länge (mm)	Art.-Nr.
4	15	61D.1500

Für die Verbindung von Holzrückwandhalter mit Holzrückwand und Zarge mit Schubkastenboden
Für ein optimales Verarbeitungsergebnis empfehlen wir den Einsatz von Flachkopfschrauben

Farbe		Farbe	
TS-M	Terraschwarz matt	SW-M	Seidenweiß matt
OG-M	Oriongrau matt	INGL	Edelstahl (Inox) Antifingerprint
PS-M	Polarsilber matt	NI	Vernickelt

Frontauszug – C

Webcode DQBQ2M

Planung

Platzbedarf im Korpus

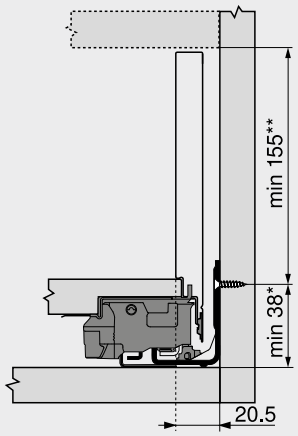

* +1 mm bei Montage der Korpusschiene vor dem Korpuszusammenbau
** Inkl. 2 mm Neigungseinstellung

Einbaumaße – Front – Schraubmontage

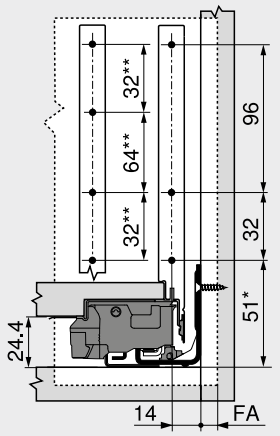

FA Frontaufschlag
* +1 mm bei Montage der Korpusschiene vor dem Korpuszusammenbau
** Alternative 4a

Einbohrmaße – Front – EXPANDO-Montage

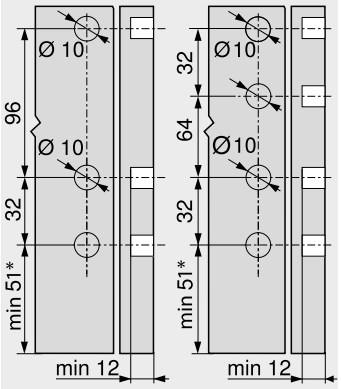

4 4a
* +1 mm bei Montage der Korpusschiene vor dem Korpuszusammenbau

Einbaumaße – Rückwand

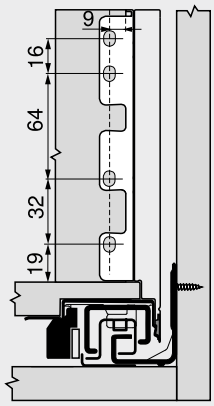

Lochabstand – Korpusschienen

Korpusschiene 750 – 40 kg
Nennlänge NL (mm)

270
300 | 350
400 | 450 | 500
550 | 600

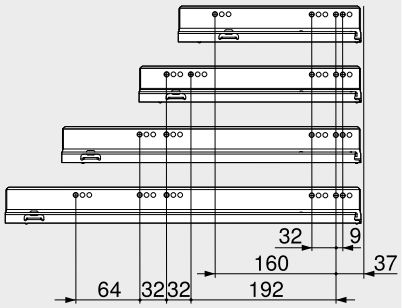

Korpusschiene 753 – 70 kg
Nennlänge NL (mm)

450
500 | 550 | 600
650

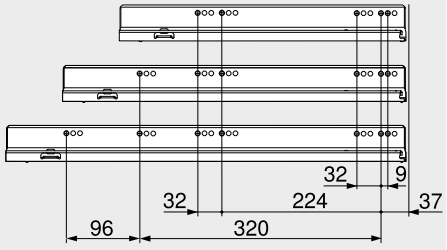

Lichte Korpustiefe LT min. = Nennlänge NL + 3 mm

Zuschnitt – 16 mm Spanplatten

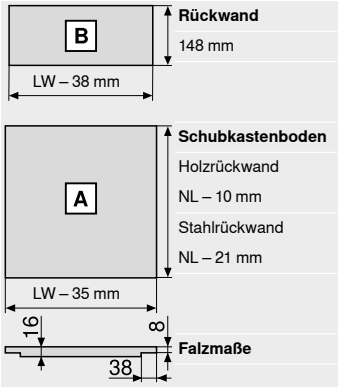

Rückwand
148 mm

Schubkastenboden
Holzrückwand
NL – 10 mm
Stahlrückwand
NL – 21 mm

Falzmaße

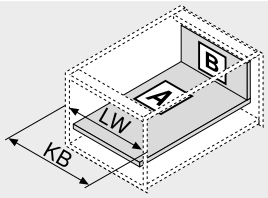

KB Korpusbreite
LW Lichte Korpusweite
NL Nennlänge

Einbohrmaße – Schubkastenboden

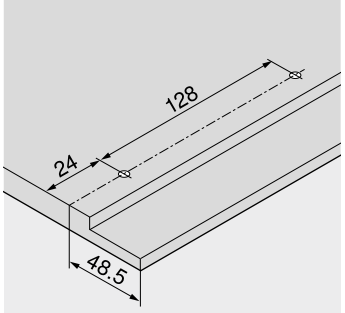

Seitenhinweise

Übersicht – LEGRABOX	205	Übersicht – TIP-ON BLUMOTION für LEGRABOX	249	Übersicht – Verarbeitungshilfen	561
Befestigungssystem für dünne Fronten – EXPANDO T	554	Übersicht – TIP-ON für LEGRABOX	255	Weitere techn. Informationen	662
Verarbeitungsempfehlung und Haftungsausschluss – EXPANDO T	555	Übersicht – AMBIA-LINE für LEGRABOX CABLOXX	503 552	**Montage, Demontage und Einstellung**	
Übersicht – SERVO-DRIVE für LEGRABOX | TANDEMBOX	321	Zubehör – Stahlrückwand	243	Short-URL	
		Zubehör	243	www.blum.com/a310	
		Befestigung der Korpusschienen	247		