Innenauszug – Einschubelement – C

Webcode DQBSVY



- Innenauszug mit hohem oder niedrigem Einschubelement
- Zargen aus Stahl und Edelstahl
- Innen und außen gerade
- Schlanke Zarge 12.8 mm
- Synchronisierter Schwebelauf
- Mit integrierter, schaltbarer **BLUMOTION S** für sanftes und leises Schließen, kombinierbar mit **SERVO-DRIVE** oder **TIP-ON BLUMOTION**
- Werkzeuglose Frontmontage
- 3-dimensionale Fronteinstellung in der Zarge

Platzbedarf

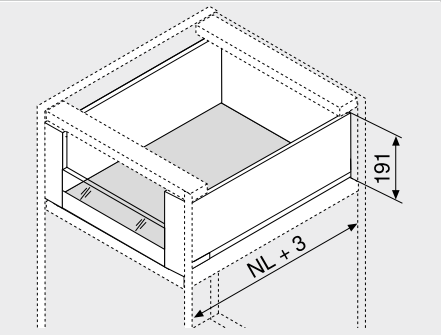

NL Nennlänge

Bestellinformation

1 Korpusschienen links/rechts

BLUMOTION S

Nennlänge NL (mm)	Belastbarkeit dynamisch (kg) 40	70
270	750.2701S	
300	750.3001S	
350	750.3501S	
400	750.4001S	
450	750.4501S	753.4501S
500	750.5001S	753.5001S
550	750.5501S	753.5501S
600	750.6001S	753.6001S
650		753.6501S

2 Zargen-Set

Zargenhöhe (mm) 177

Nennlänge NL (mm)	Farbe TS-M | OG-M | PS-M | SW-M	INGL
270	770C2702S	770C2702I
300	770C3002S	770C3002I
350	770C3502S	770C3502I
400	770C4002S	770C4002I
450	770C4502S	770C4502I
500	770C5002S	770C5002I
550	770C5502S	770C5502I
600	770C6002S	770C6002I
650	770C6502S	770C6502I

Bestehend aus:

2a	1 x Zargen links/rechts
2b	2 x Branding Element, geprägt mit Blum-Logo, ab 1000 Stk. individuell bedruckt
2c	2 x Abdeckkappen

3 Rückwandhalter links/rechts

Farbe	Material	Art.-Nr.
TS-M | OG-M | PS-M | SW-M | NI	Stahl	ZB7C000S

4 Vorderstück-Set

Farbe	Material	Art.-Nr.
TS-M | OG-M | PS-M | SW-M	Stahl	ZI7.2CS0
INGL	Edelstahl	ZI7.2CI0

Bestehend aus:

4a	1 x Fronthalter links/rechts
4b	1 x Abdeckkappe außen links/rechts
4c	1 x Abdeckkappe innen links/rechts
4d	1 x Ausgleichstück für niedriges Einschubelement links/rechts
4e	1 x Halteteil
4f	4 x Schrauben

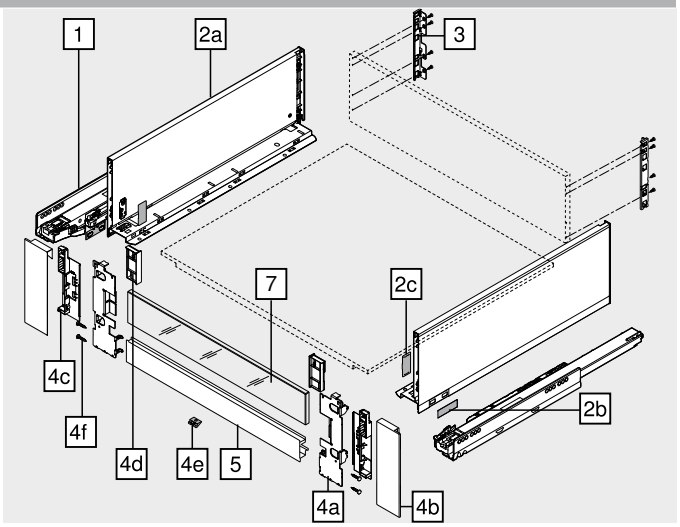

5 Vorderstück mit Nut

Farbe	Länge (mm)	Art.-Nr.
TS-M | OG-M | PS-M | SW-M | NI-M	1043	ZV7.1043MN1

Passend für Korpusbreite KB 1200 mm

Zuschnitt Lichte Korpusweite LW – 126 mm

7 Einschubelement aus Glas (für Innenauszug vorne)

Bauform	Material	Art.-Nr.
Niedrig	Glas	ZE7VxxxxG
Hoch	Glas	ZE7WxxxxG

Bestellinformation siehe Einschublement

Zubehör

– Befestigungsschraube

Ø (mm)	Länge (mm)	Art.-Nr.
4	15	61D.1500

Für die Verbindung von Holzrückwandhalter mit Holzrückwand und Zarge mit Schubkastenboden

Für ein optimales Verarbeitungsergebnis empfehlen wir den Einsatz von Flachkopfschrauben

Farbe		Farbe	
TS-M	Terraschwarz matt	INGL	Edelstahl (Inox) Antifingerprint
OG-M	Oriongrau matt	NI	Vernickelt
PS-M	Polarsilber matt	NI-M	Nickel matt
SW-M	Seidenweiß matt		

Innenauszug – Einschubelement – C

Webcode
DQBSVY

Planung

Platzbedarf im Korpus

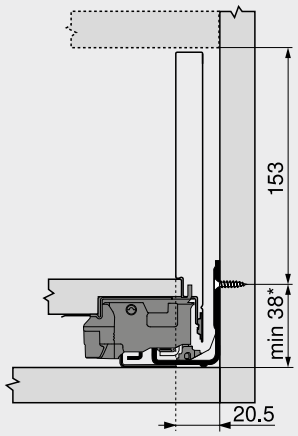

* +1 mm bei Montage der Korpusschiene vor dem Korpuszusammenbau

Einbaumaße – Rückwand

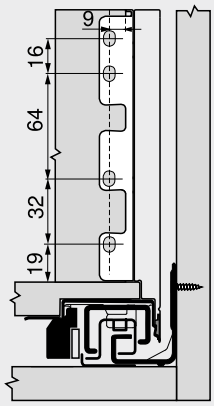

Lochabstand – Korpusschienen

Korpusschiene 750 – 40 kg
Nennlänge NL (mm)

270
300 | 350
400 | 450 | 500
550 | 600

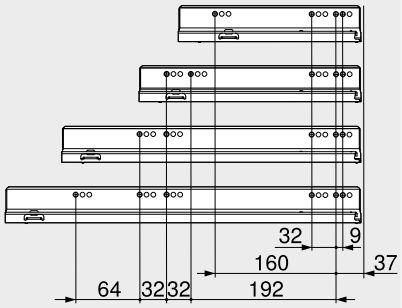

Zuschnitt – 16 mm Spanplatten

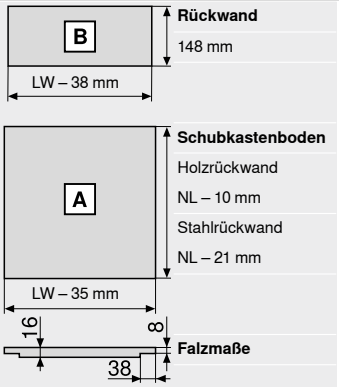

Rückwand
148 mm

Schubkastenboden
Holzrückwand
NL – 10 mm
Stahlrückwand
NL – 21 mm

Falzmaße

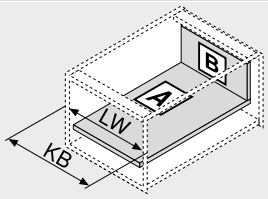

KB Korpusbreite
LW Lichte Korpusweite
NL Nennlänge

Korpusschiene 753 – 70 kg
Nennlänge NL (mm)

450
500 | 550 | 600
650

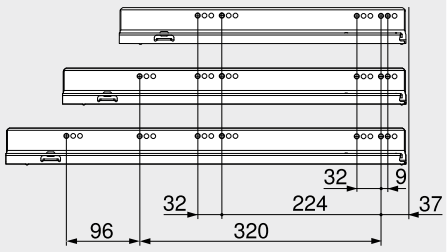

Lichte Korpustiefe LT min. = Nennlänge NL + 3 mm

Zuschnitt – Einschubelement

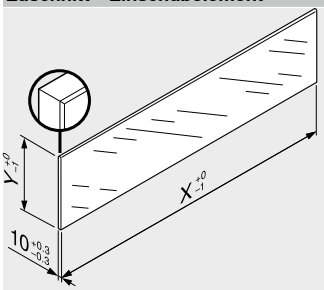

Einschubelement	X (mm)	Y (mm)
Niedrig	LW – 80	70
Hoch	LW – 80	138

LW Lichte Korpusweite

In Kombination mit LEGRABOX | TANDEMBOX ist aufgrund der vorgegebenen Abmessungen laut Norm (DIN EN 14749 Ausgabe Juni 2016) keine „Schlagprüfung für vertikale Glasbauteile" vorgeschrieben. Somit ist für die Normerfüllung kein Sicherheitsglas erforderlich.
Die Kantenbearbeitung ist eine polierte Flachkante mit Fase 1 mm ±0.5 mm.

Seitenhinweise

Übersicht – LEGRABOX	205	Einschubelement	242	**Montage, Demontage und Einstellung**	
Übersicht – SERVO-DRIVE für LEGRABOX | TANDEMBOX	321	Zubehör – Stahlrückwand	243		
Übersicht – TIP-ON BLUMOTION für LEGRABOX	249	Zubehör	243		
Übersicht – TIP-ON für LEGRABOX	255	Befestigung der Korpusschienen	247	**Short-URL**	
Übersicht – AMBIA-LINE für LEGRABOX	503	Übersicht – Verarbeitungshilfen	561	**www.blum.com/a310**	
CABLOXX	552	Weitere techn. Informationen	662		