Innenauszug – Reling – C

Webcode DQBTLA



- Innenauszug mit Reling
- Zargen aus Stahl und Edelstahl
- Innen und außen gerade
- Schlanke Zarge 12.8 mm
- Synchronisierter Schwebelauf
- Mit integrierter, schaltbarer **BLUMOTION S** für sanftes und leises Schließen, kombinierbar mit **SERVO-DRIVE** oder **TIP-ON BLUMOTION**
- Werkzeuglose Frontmontage
- 3-dimensionale Fronteinstellung in der Zarge

Platzbedarf

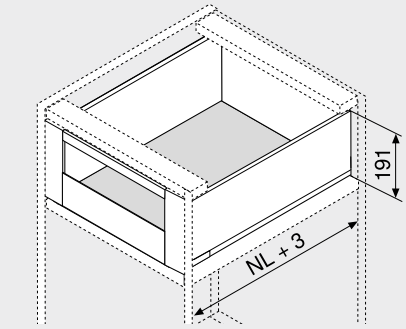

NL Nennlänge

Bestellinformation

1 Korpusschienen links/rechts

BLUMOTION S

Nennlänge NL (mm)	Belastbarkeit dynamisch (kg) 40	70
270	750.2701S	
300	750.3001S	
350	750.3501S	
400	750.4001S	
450	750.4501S	753.4501S
500	750.5001S	753.5001S
550	750.5501S	753.5501S
600	750.6001S	753.6001S
650		753.6501S

2 Zargen-Set

Zargenhöhe (mm) 177

Nennlänge NL (mm)	Farbe TS-M | OG-M | PS-M | SW-M	INGL
270	770C2702S	770C2702I
300	770C3002S	770C3002I
350	770C3502S	770C3502I
400	770C4002S	770C4002I
450	770C4502S	770C4502I
500	770C5002S	770C5002I
550	770C5502S	770C5502I
600	770C6002S	770C6002I
650	770C6502S	770C6502I

Bestehend aus:

2a	1 x Zargen links/rechts
2b	2 x Branding Element, geprägt mit Blum-Logo, ab 1000 Stk. individuell bedruckt
2c	2 x Abdeckkappen

3 Rückwandhalter links/rechts

Farbe	Material	Art.-Nr.
TS-M | OG-M | PS-M | SW-M | NI	Stahl	ZB7C000S

4 Vorderstück-Set

Farbe	Material	Art.-Nr.
TS-M | OG-M | PS-M | SW-M	Stahl	ZI7.3CS0
INGL	Edelstahl	ZI7.3CI0

Bestehend aus:

4a	1 x Fronthalter links/rechts
4b	1 x Abdeckkappe außen links/rechts
4c	1 x Abdeckkappe innen links/rechts
4e	1 x Halteteil
4f	4 x Schrauben

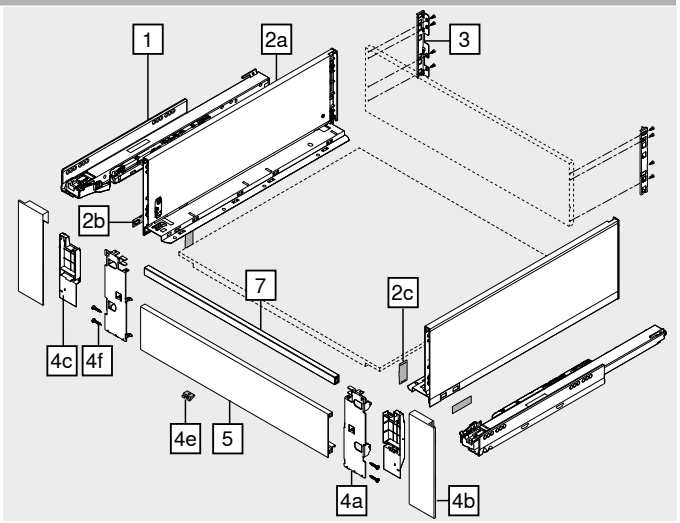

5 Vorderstück ohne Nut

Farbe	Länge (mm)	Art.-Nr.
TS-M | OG-M | PS-M | SW-M | NI-M	1043	ZV7.1043C01

Passend für Korpusbreite KB 1200 mm
Zuschnitt Lichte Korpusweite LW – 126 mm

7 Querreling

Farbe	Länge (mm)	Art.-Nr.
TS-M | OG-M | PS-M | SW-M | NI-M	1080	ZR7.1080U

Passend für Korpusbreite KB 1200 mm
Zuschnitt Lichte Korpusweite LW – 90 mm

Zubehör

– Befestigungsschraube

Ø (mm)	Länge (mm)	Art.-Nr.
4	15	61D.1500

Für die Verbindung von Holzrückwandhalter mit Holzrückwand und Zarge mit Schubkastenboden
Für ein optimales Verarbeitungsergebnis empfehlen wir den Einsatz von Flachkopfschrauben

Farbe		Farbe	
TS-M	Terraschwarz matt	INGL	Edelstahl (Inox) Antifingerprint
OG-M	Oriongrau matt	NI	Vernickelt
PS-M	Polarsilber matt	NI-M	Nickel matt
SW-M	Seidenweiß matt		

Innenauszug – Reling – C

Webcode
DQBTLA

Planung

Platzbedarf im Korpus

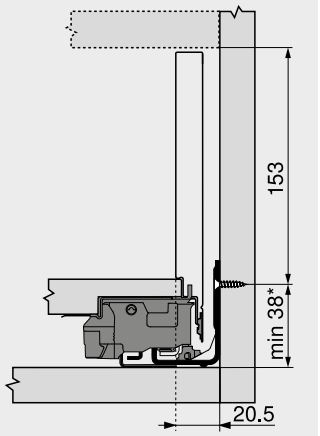

* +1 mm bei Montage der Korpusschiene vor dem Korpuszusammenbau

Einbaumaße – Rückwand

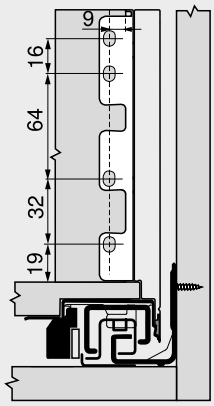

Lochabstand – Korpusschienen

Korpusschiene 750 – 40 kg
Nennlänge NL (mm)

270
300 | 350
400 | 450 | 500
550 | 600

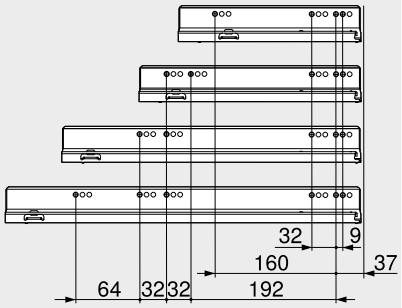

Zuschnitt – 16 mm Spanplatten

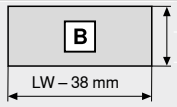

Rückwand
148 mm

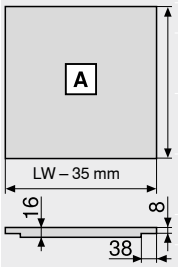

Schubkastenboden
Holzrückwand
NL – 10 mm
Stahlrückwand
NL – 21 mm

Falzmaße

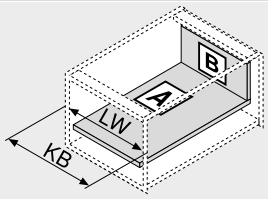

KB	Korpusbreite
LW	Lichte Korpusweite
NL	Nennlänge

Korpusschiene 753 – 70 kg
Nennlänge NL (mm)

450
500 | 550 | 600
650

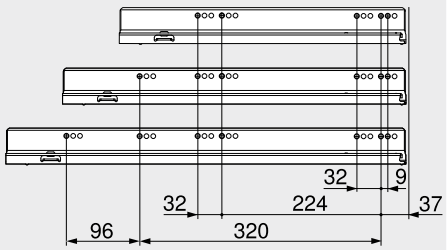

Lichte Korpustiefe LT min. = Nennlänge NL + 3 mm

Einbohrmaße – Schubkastenboden

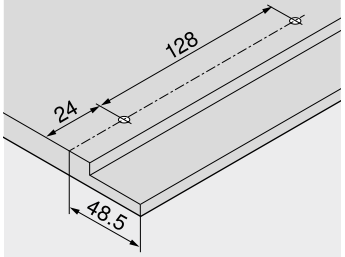

Seitenhinweise

Übersicht – LEGRABOX	205	Zubehör – Stahlrückwand	243	**Montage, Demontage und Einstellung**	
Übersicht – SERVO-DRIVE für LEGRABOX | TANDEMBOX	321	Zubehör	243		
		Befestigung der Korpusschienen	247		
Übersicht – TIP-ON BLUMOTION für LEGRABOX	249	Übersicht – Verarbeitungshilfen	561	**Short-URL**	
		Weitere techn. Informationen	662	**www.blum.com/a310**	
Übersicht – TIP-ON für LEGRABOX	255				
Übersicht – AMBIA-LINE für LEGRABOX	503				
CABLOXX	552				