Frontauszug – C

Webcode DQBS6M

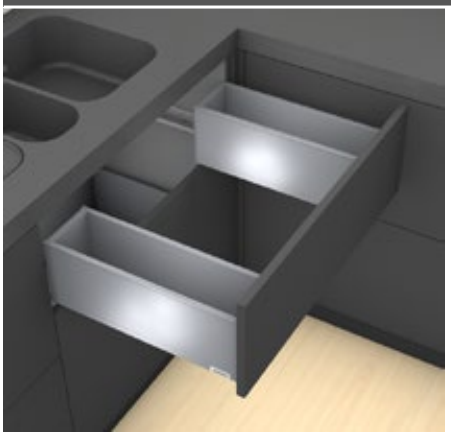

- Zargen aus Stahl und Edelstahl
- Innen und außen gerade
- Schlanke Zarge 12.8 mm
- Synchronisierter Schwebelauf
- Mit integrierter, schaltbarer **BLUMOTION S** für sanftes und leises Schließen, kombinierbar mit **SERVO-DRIVE**
- Werkzeuglose Frontmontage
- 3-dimensionale Fronteinstellung in der Zarge

Platzbedarf

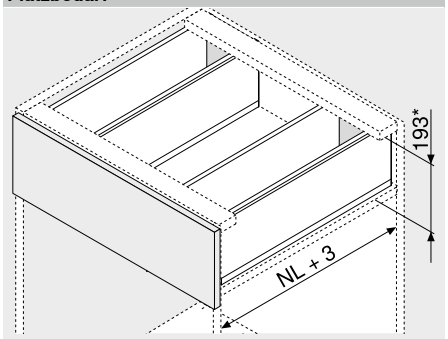

NL	Nennlänge
*	Inkl. 2 mm Neigungseinstellung

Bestellinformation

1 Korpusschienen links/rechts

BLUMOTION S

Nennlänge NL (mm)	Belastbarkeit dynamisch (kg) 40
350	750.3501S
400	750.4001S
450	750.4501S
500	750.5001S
550	750.5501S
600	750.6001S

2 Zargen-Set

Zargenhöhe (mm): 177

Nennlänge NL (mm)		Farbe TS-M | OG-M | PS-M | SW-M	INGL
350	2 x	770C3502S	770C3502I
400	2 x	770C4002S	770C4002I
450	2 x	770C4502S	770C4502I
500	2 x	770C5002S	770C5002I
550	2 x	770C5502S	770C5502I
600	2 x	770C6002S	770C6002I

Bestehend aus:

2a	1 x	Zargen links/rechts
2b	2 x	Branding Element, geprägt mit Blum-Logo, ab 1000 Stk. individuell bedruckt
2c	2 x	Abdeckkappen

3 Rückwandhalter links/rechts

Farbe	Material		Art.-Nr.
TS-M | OG-M | PS-M | SW-M | NI	Stahl	2 x	ZB7C000S

4 Frontbefestigung

Befestigungsart		Art.-Nr.
Anschrauben	4 x	ZF7C7002
EXPANDO	4 x	ZF7C70E2
EXPANDO T	4 x	ZF7C70T2

EXPANDO T geeignet für dünne Fronten – siehe Seitenhinweise

Alternative zu 4

4a Frontbefestigung

Befestigungsart		Art.-Nr.
Anschrauben	8 x	ZF7M7002
EXPANDO	8 x	ZF7M70E2
EXPANDO T	8 x	ZF7M70T2

EXPANDO T geeignet für dünne Fronten – siehe Seitenhinweise

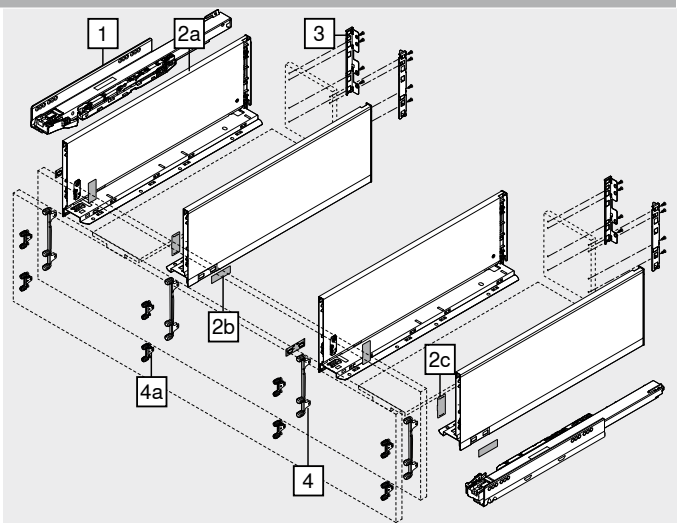

Zubehör

– Spanplattenschraube

Ø (mm)	Länge (mm)	Art.-Nr.
3.5	15	609.1500
3.5	17	609.1700

Für Frontbefestigung

– Befestigungsschraube

Ø (mm)	Länge (mm)	Art.-Nr.
4	15	61D.1500

Für die Verbindung von Holzrückwandhalter mit Holzrückwand und Zarge mit Schubkastenboden
Für ein optimales Verarbeitungsergebnis empfehlen wir den Einsatz von Flachkopfschrauben

Farbe		Farbe	
TS-M	Terraschwarz matt	SW-M	Seidenweiß matt
OG-M	Oriongrau matt	INGL	Edelstahl (Inox) Antifingerprint
PS-M	Polarsilber matt	NI	Vernickelt

Frontauszug – C

Webcode
DQBS6M

Planung

Platzbedarf im Korpus

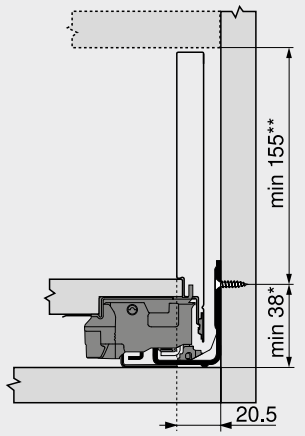

* +1 mm bei Montage der Korpusschiene vor dem Korpuszusammenbau
** Inkl. 2 mm Neigungseinstellung

Einbaumaße – Front – Schraubmontage

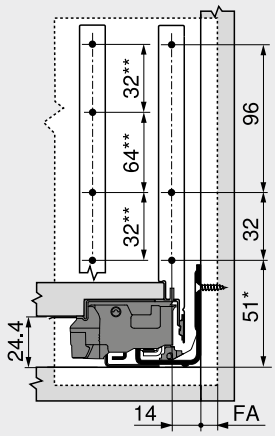

FA Frontaufschlag
* +1 mm bei Montage der Korpusschiene vor dem Korpuszusammenbau
** Alternative 4a

Einbohrmaße – Front – EXPANDO-Montage

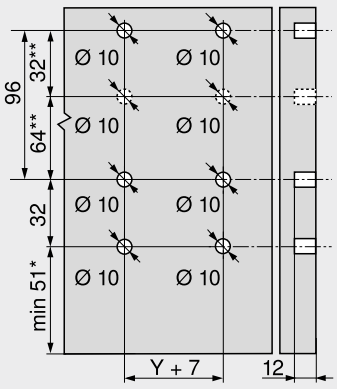

* +1 mm bei Montage der Korpusschiene vor dem Korpuszusammenbau
** Alternative 4a

Einbaumaße – Rückwand

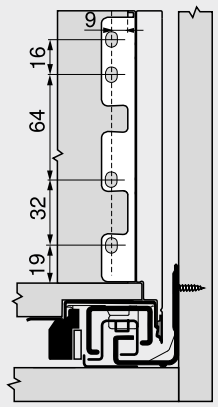

Lochabstand – Korpusschienen

Korpusschiene 750 – 40 kg
Nennlänge NL (mm)

350
400 | 450 | 500
550 | 600

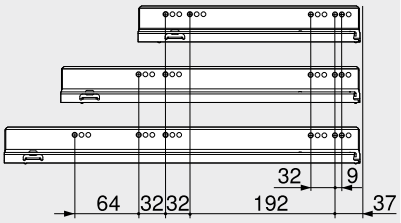

Lichte Korpustiefe LT min. = Nennlänge NL + 3 mm

Zuschnitt – 16 mm Spanplatten

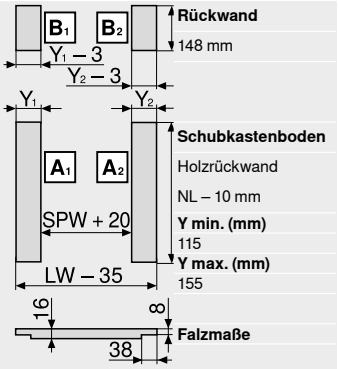

Rückwand
148 mm

Schubkastenboden
Holzrückwand
NL – 10 mm

Y min. (mm)
115

Y max. (mm)
155

Falzmaße

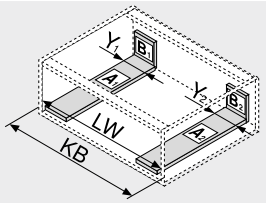

KB Korpusbreite
LW Lichte Korpusweite
NL Nennlänge
SPW Lichte Weite zwischen den Innenzargen

Einbohrmaße – Schubkastenboden

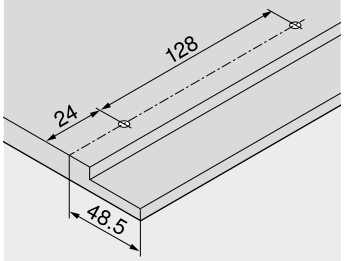

Seitenhinweise

Übersicht – LEGRABOX	205	Übersicht – TIP-ON BLUMOTION für LEGRABOX	249	Weitere techn. Informationen	662
Übersicht – SERVO-DRIVE für LEGRABOX | TANDEMBOX	321	Übersicht – TIP-ON für LEGRABOX	255	**Montage, Demontage und Einstellung**	
Befestigungssystem für dünne Fronten – EXPANDO T	554	Übersicht – AMBIA-LINE für LEGRABOX	503		
Verarbeitungsempfehlung und Haftungsausschluss – EXPANDO T	555	CABLOXX	552	Short-URL	
		Zubehör	243	www.blum.com/a310	
		Befestigung der Korpusschienen	247		
		Übersicht – Verarbeitungshilfen	561		