ORGA-LINE für TANDEMBOX antaro – Querreling



- Flexibles Einteilungssystem ORGA-LINE
- Mit Querreling zum Ablängen
- Für TANDEMBOX antaro-Frontauszug, Höhe C und D mit Reling
- Nennlänge NL 270–650 mm
- Empfehlung: Korpusbreite KB 275–1200 mm

Platzbedarf

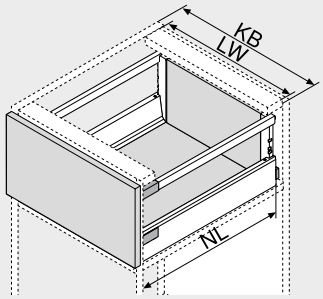

NL	Nennlänge
KB	Korpusbreite
LW	Lichte Korpusweite

Bestellinformation

A1 Querreling zum Ablängen



Korpusbreite KB (mm)	Farbe		Art.-Nr.
275	SW | TS | R9006	[1]	ZRG.179Q
300	SW | TS | R9006	[1]	ZRG.204Q
550	SW | TS | R9006	[1]	ZRG.454Q
600	SW | TS | R9006	[1]	ZRG.504Q
900	SW | TS | R9006	[1]	ZRG.804Q
1200	SW | TS | R9006	[1]	ZRG.1104Q

[1] Aluminium

Zuschnitt
Lichte Korpusweite LW – 63 mm

A3 Querrelingaufnahme



Farbe	Material	Art.-Nr.
SW | S | WGR	Kunststoff	ZRU.01E0

2 x je Querreling bestellen

B Längsteiler



Farbe	Material	Art.-Nr.
SW | S | WGR	Kunststoff	ZRU.11F0

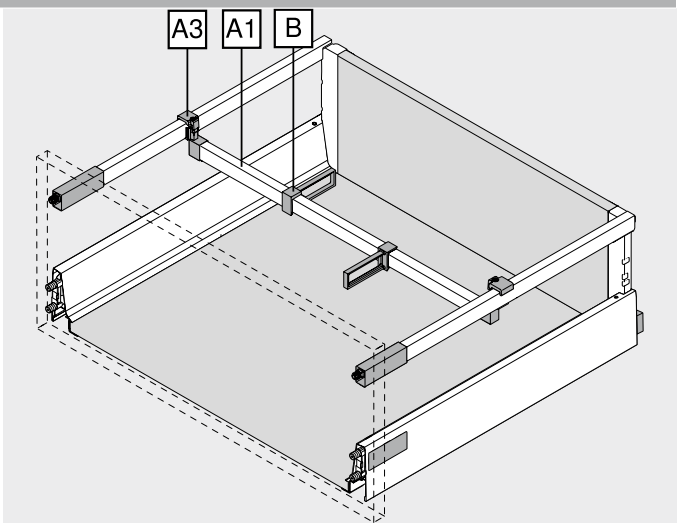

Empfehlung – Farbkombination der Komponenten

ORGA-LINE für TANDEMBOX antaro – Querteiler

Nr.	Bezeichnung	Farbe		
		SW	TS	R9006
A1	Querteiler zum Ablängen	SW	TS	R9006
A2	Querteileraufnahme – Zwischenwand	SW	TS	WGR
A3	Querteileraufnahme – Reling	SW	TS	WGR
B	Längsteiler	SW	TS	R9006
D	Flaschenwanne	INGL	INGL	INGL
E	Zwischenwand	SW	TS	R9006

ORGA-LINE für TANDEMBOX antaro – Querreling

Nr.	Bezeichnung	Farbe		
		SW	TS	R9006
A1	Querreling zum Ablängen	SW	TS	R9006
A3	Querrelingaufnahme	SW	S	WGR
B	Längsteiler	SW	S	WGR

Farbe		Farbe	
SW	Seidenweiß	S	Schwarz
TS	Terraschwarz	WGR	Weißgrau
R9006	RAL 9006 Grau (Weißaluminium)		

Seitenhinweise

Übersicht – ORGA-LINE für TANDEMBOX	515
Empfehlung für Frontauszug | Innenauszug	526
ORGA-LINE-Küchenhelfer	528

Montage, Demontage und Einstellung

Short-URL
www.blum.com/a530