Scharniersysteme

► CLIP top BLUMOTION | CLIP top – Scharniere
►► Profiltüranwendung

Profiltürscharnier

Webcode
DQDITA

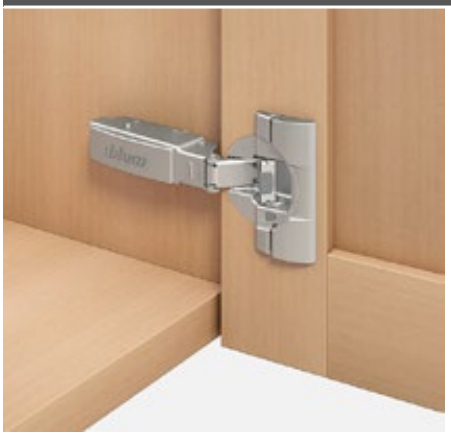

- Scharnier für **dicke Fronten und Profiltüren**
- **CLIP top BLUMOTION** mit integrierter **BLUMOTION** (mit Deaktivierung)
- **CLIP top** mit oder ohne Schließautomatik (Feder)
- Öffnungswinkel 95°
- 3-dimensionale Fronteinstellung
- Komfortable Tiefeneinstellung über Gewindeschnecke
- Werkzeuglose Montage und Demontage der Front am Korpus
- Bei **INSERTA** zusätzlich werkzeuglose Montage des Topfes

Anwendung

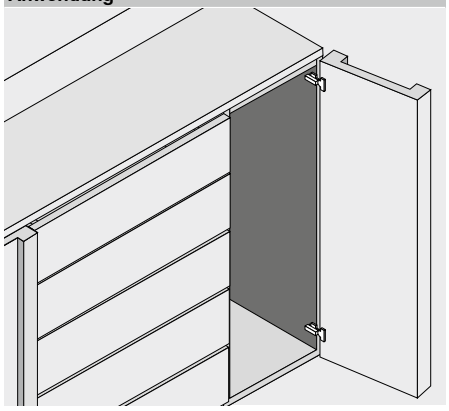

Bestellinformation

Eckanschlag

Topf – INSERTA

Scharnier	Feder	Farbe	Art.-Nr.
CLIP top BLUMOTION	●	NI | ONS	71B9590
CLIP top	●	NI	71T9590B
CLIP top	○	NI | ONS	70T9590BTL

● Mit Feder ○ Ohne Feder
NI Vernickelt ONS Onyxschwarz

Topf – Anschrauben

Scharnier	Feder	Farbe	Art.-Nr.
CLIP top BLUMOTION	●	NI | ONS	71B9550
CLIP top	●	NI	71T9550
CLIP top	○	NI | ONS	70T9550.TL

Topf – Einpressen

Scharnier	Feder	Farbe	Art.-Nr.
CLIP top BLUMOTION	●	NI | ONS	71B9580
CLIP top	●	NI	71T9580
CLIP top	○	ONS	70T9580.TL

Zubehör

Scharnierarm-Abdeckkappe

Druck | Prägung	Schriftzug	Farbe	Art.-Nr.
Unbedruckt	–	NI | ONS	70.1553
Geprägt	Blum	NI	70.1553.BP

Mittelanschlag

Topf – INSERTA

Scharnier	Feder	Farbe	Art.-Nr.
CLIP top BLUMOTION	●	NI | ONS	71B9690
CLIP top	●	NI	71T9690B
CLIP top	○	ONS	70T9690BTL

● Mit Feder ○ Ohne Feder
NI Vernickelt ONS Onyxschwarz

Topf – Anschrauben

Scharnier	Feder	Farbe	Art.-Nr.
CLIP top BLUMOTION	●	NI | ONS	71B9650
CLIP top	●	NI	71T9650
CLIP top	○	NI | ONS	70T9650.TL

Topf – Einpressen

Scharnier	Feder	Farbe	Art.-Nr.
CLIP top BLUMOTION	●	NI	71B9680
CLIP top	●	NI	71T9680

Zubehör

Scharnierarm-Abdeckkappe

Druck | Prägung	Schriftzug	Farbe	Art.-Nr.
Unbedruckt	–	NI | ONS	70.1663
Geprägt	Blum	NI	70.1663.BP

Innenanschlag

Topf – INSERTA

Scharnier	Feder	Farbe	Art.-Nr.
CLIP top BLUMOTION	●	NI | ONS	71B9790
CLIP top	●	NI	71T9790B
CLIP top	○	ONS	70T9790BTL

● Mit Feder ○ Ohne Feder
NI Vernickelt ONS Onyxschwarz

Topf – Anschrauben

Scharnier	Feder	Farbe	Art.-Nr.
CLIP top BLUMOTION	●	NI | ONS	71B9750
CLIP top	●	NI	71T9750
CLIP top	○	NI | ONS	70T9750.TL

Topf – Einpressen

Scharnier	Feder	Farbe	Art.-Nr.
CLIP top BLUMOTION	●	NI	71B9780
CLIP top	●	NI	71T9780

Zubehör

Scharnierarm-Abdeckkappe

Druck | Prägung	Schriftzug	Farbe	Art.-Nr.
Unbedruckt	–	NI | ONS	70.1663
Geprägt	Blum	NI	70.1663.BP

Hinweis

CLIP top BLUMOTION- und CLIP top-Scharniere können nicht an einer Front miteinander kombiniert werden.

Zubehör – Allgemein

TIP-ON für Türen

Ausführung	Feder	Art.-Nr.
Kurzversion	○	956.1004
Langversion	○	956A1004
Langversion	●	956A1006

● Mit Feder ○ Ohne Feder

Scharniertopf-Abdeckkappe

Scharnier	Farbe	Art.-Nr.
CLIP top BLUMOTION	NI | ONS	70T3504
CLIP top	NI | ONS	70T1504

NI Vernickelt ONS Onyxschwarz

Scharniertopf-Distanz

Scharnier	Distanz (mm)	Art.-Nr.
CLIP top BLUMOTION	1.5	70T3507.21

Spanplattenschraube

Ø (mm)	Länge (mm)	Art.-Nr.
3.5	15	609.1500
3.5	17	609.1700

Einpressmatrize

Farbe	Material	Art.-Nr.
Orange	Kunststoff	MZM.0040

Profiltürscharnier

Webcode
DQDITA

Planung

Scharniermaße und Fugenberechnung bei Werkseinstellung (Montageplatten-Distanz = 0 mm)

Fronteinsprung bei vollem Öffnungswinkel

Eckanschlag

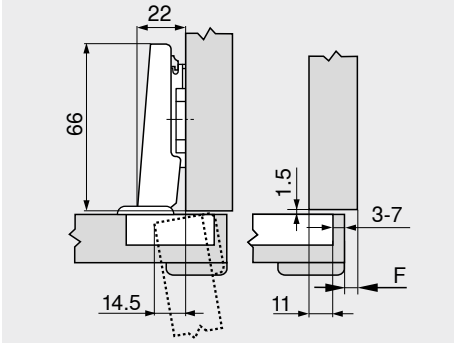

F Fuge

Mittelanschlag

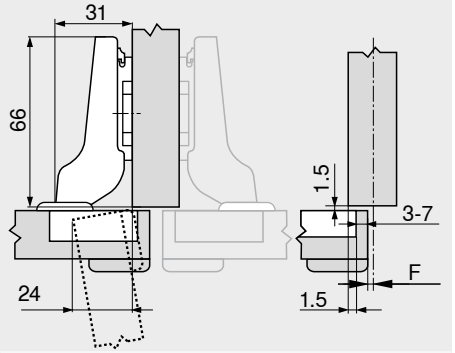

Innenanschlag

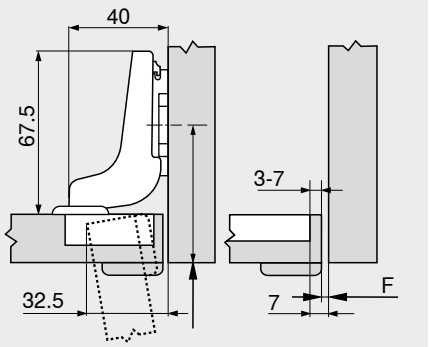

Anschraubposition der Montageplatte um die Frontdicke +1.5 mm zurücksetzen

Topfbohrabstand TB

MD	Frontaufschlag FA (mm)													
	5	6	7	8	9	10	11	12	13	14	15	16	17	18
0										3	4	5	6	7
3							3	4	5	6	7			
6				3	4	5	6	7						
9	3	4	5	6	7									

MD Montageplatten-Distanz (mm)

MD	Frontaufschlag FA (mm)													
	-4.5	-3.5	-2.5	-1.5	-0.5	0.5	1.5	2.5	3.5	4.5	5.5	6.5	7.5	8.5
0										3	4	5	6	7
3							3	4	5	6	7			
6				3	4	5	6	7						
9	3	4	5	6	7									

MD Montageplatten-Distanz (mm)

MD	Frontaufschlag FA (mm)								
	–7	–6	–5	–4	–3	–2	–1	0	
0				3	4	5	6	7	
3	3	4	5	6	7				
6									
9									

MD Montageplatten-Distanz (mm)

Mindestfuge der Fuge F für Fronten mit Frontradius (R = 1 mm) bei Werkseinstellung



Topfbohrabstand TB (mm)	Frontdicke FD (mm)											
	16	18	19	20	22	24	26	28	29	30	31	32
3	0.2	0.3	0.4	0.5	0.8	1.0	1.5	1.9	2.8	3.6	4.5	5.4
4	0.2	0.3	0.4	0.5	0.7	1.0	1.4	1.8	2.5	3.1	4.0	4.8
5	0.2	0.3	0.4	0.5	0.7	1.0	1.4	1.8	2.3	2.7	3.5	4.3
6	0.2	0.3	0.4	0.5	0.7	1.0	1.4	1.8	2.2	2.5	3.2	3.8
7	0.2	0.3	0.4	0.5	0.7	0.9	1.4	1.7	2.1	2.4	3.0	3.5
	Zusätzlich bei +2 mm Seiteneinstellung											
	+0.1	+0.2	+0.2	+0.2	+0.3	+0.4	+0.4	+0.5	+0.4	+0.4	+0.4	+0.3

Einstellung

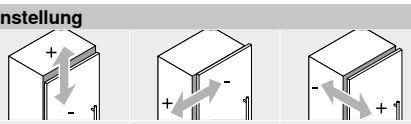

Max. ±3.0 mm Siehe Montageplatten	±2.0 mm	+3.0 mm –2.0 mm

Schraubmontage

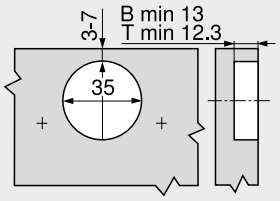

B CLIP top BLUMOTION
T CLIP top

INSERTA- | Pressmontage

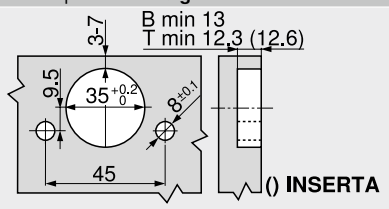

B CLIP top BLUMOTION
T CLIP top

Topfmaße

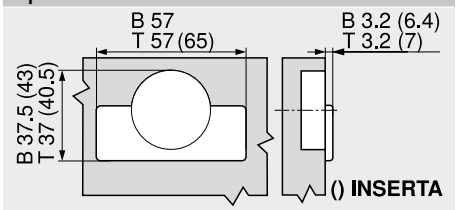

B CLIP top BLUMOTION
T CLIP top

Seitenhinweise

Übersicht – CLIP top BLUMOTION | CLIP top – Scharniere	75	Übersicht – TIP-ON für Türen	185	**Montage, Demontage und Einstellung**	
Montageplatten	156	Übersicht – Verarbeitungshilfen	561		
Zubehör – Scharnierarm-Abdeckkappe	164	Weitere techn. Informationen	662	Short-URL	
Zubehör – Allgemein	166			www.blum.com/a210	
Übersicht – BLUMOTION für Türen	171				