Scharniersysteme

► CLIP top BLUMOTION | CLIP top – Scharniere
►► Anwendung dünne Türen

Scharnier für dünne Türen

Webcode DQGT1A



- **Dünne Fronten von 8–14 mm**
- **EXPANDO T-Befestigungssystem** für unterschiedliche Frontmaterialien
- **CLIP top BLUMOTION** mit integrierter **BLUMOTION** (mit Deaktivierung)
- **CLIP top** mit oder ohne Schließautomatik (Feder)
- 0-Einsprung (für Schränke mit Innen- oder Tablarauszügen)
- Öffnungswinkel 110°
- 3-dimensionale Fronteinstellung
- Werkzeuglose Montage und Demontage der Front am Korpus

Anwendung

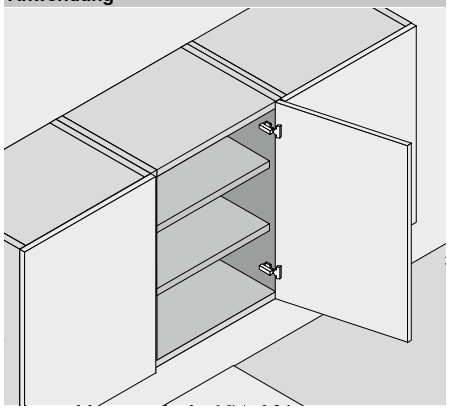

Bestellinformation

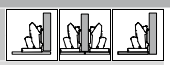

Topf		EXPANDO T	
Scharnier	Feder	Farbe	Art.-Nr.
CLIP top BLUMOTION	●	NI | ONS	71B453T
CLIP top	●	NI	71T453T
CLIP top	○	NI	70T453T.TL

● Mit Feder NI Vernickelt
○ Ohne Feder ONS Onyxschwarz

Zubehör



Scharnierarm-Abdeckkappe			
Druck | Prägung	Schriftzug	Farbe	Art.-Nr.
Unbedruckt	–	NI | ONS	70.4503
Geprägt	Blum	NI	70.4503.BP

Die unterschiedlichen Anschlagsituationen werden durch entsprechende Anschraubpositionen erreicht

Einsatzbereich – EXPANDO T

EXPANDO T eignet sich für die Befestigung von Blum-Beschlägen an dünnen Frontmaterialien im Möbelbau

Bei ausreichender Stabilität und Festigkeit können Frontmaterialien ab 8 mm Dicke eingesetzt werden

Einsatzbereich und Verarbeitungsempfehlung

Von Blum getestete Materialien	Querzugfestigkeit (N/mm²)	Mindestanzugmoment (Nm)
Spanplatte	> 0.40	1.5
MDF	> 0.60	1.5
HDF		2
HPL		2
Mineralwerkstoffe		2
Naturstein Granit Nero Assoluto		3
Kunststein Quarzkomposit		3
Keramikplatten		3

Haftungsausschluss

Blum übernimmt keine Haftung bei Verwendung von EXPANDO T in Kombination mit nicht angeführten Materialien oder in Kombination mit Beschlägen anderer Hersteller

Es wird empfohlen, die Montage durch den fachkundigen Möbelhersteller vornehmen zu lassen

Hinweis

Bei Kombination von CLIP top BLUMOTION- und CLIP top-Scharnieren mit Feder an kleinen leichten Fronten bis ca. 300 mm Breite, wird ein Anschlagversuch empfohlen. Bei größeren Frontbreiten wird eine Kombination nicht empfohlen.

Zubehör – Allgemein



Öffnungswinkelbegrenzer		
Öffnungswinkel	Farbe	Art.-Nr.
85°	Tiefgrau	70T4503
92°	R7037	70T4503.09

R7037 RAL 7037 Staubgrau



TIP-ON für Türen			
Ausführung	Scharnier	Feder	Art.-Nr.
Kurzversion	CLIP top	○	956.1004
Langversion	CLIP top	○	956A1004
Langversion	CLIP top	●	956A1006

● Mit Feder ○ Ohne Feder



Scharniertopf-Abdeckkappe		
Scharnier	Farbe	Art.-Nr.
CLIP top BLUMOTION	NI | ONS	70T4504
CLIP top	NI	70T4504

NI Vernickelt ONS Onyxschwarz

Scharnier für dünne Türen

Webcode
DQGT1A

Planung

Scharniermaße und Fugenberechnung bei Werkseinstellung (Montageplatten-Distanz = 0 mm)

Fronteinsprung bei Öffnungswinkel 90°

Eckanschlag

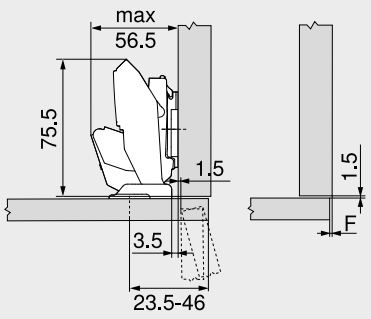

F Fuge

Mittelanschlag

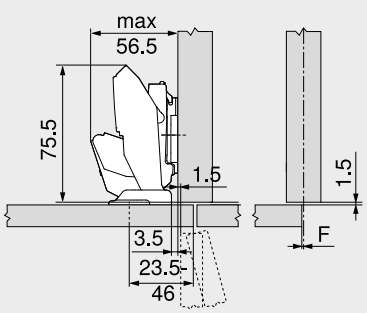

F Fuge

Innenanschlag

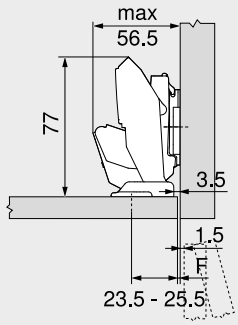

Anschraubposition der Montageplatte um die Frontdicke +1.5 mm zurücksetzen
F Fuge

Befestigungsposition

MD	Frontaufschlag FA (mm)																	
	–3.5	–3	–2.5	–2	–1.5	–1	2.5	4	5.5	7	8.5	10	11.5	13	14.5	16	17.5	19
0	23.5	24	24.5	25	25.5	26	29.5	31	32.5	34	35.5	37	38.5	40	41.5	43	44.5	46
3	26.5	27	27.5	28	28.5	29	32.5	34	35.5	37	38.5	40	41.5	43	44.5	46		
6	29.5	30	30.5	31	31.5	32	35.5	37	38.5	40	41.5	43	44.5	46				
9	32.5	33	33.5	34	34.5	35	38.5	40	41.5	43	44.5	46						

MD Montageplatten-Distanz (mm)

Befestigungsposition

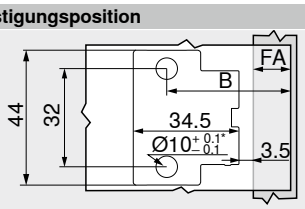

B Befestigungsposition
B = FA + 27 mm
FA Frontaufschlag
* Stein und Keramik +0.2/–0.1 mm

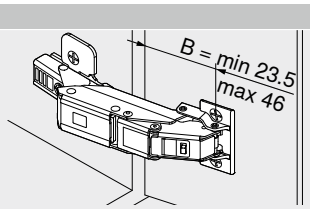

B Befestigungsposition

Einstellung

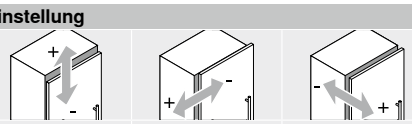

Max. ±3.0 mm
Siehe Montageplatten

±2.0 mm

+3.0 mm
–2.0 mm

Bohrtiefe

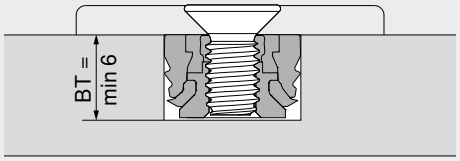

BT Bohrtiefe

Montageplatten-Distanz MD – Korpus scharnierseitig an der Wand

SWD (mm)	Frontdicke FD (mm)						
	8	9	10	11	12	13	14
15							
16							
17							
18							
19							
20							

SWD Korpusseitenwanddicke
Montageplatten-Distanz MD 0 mm möglich
Montageplatten-Distanz MD 3 mm erforderlich
Montageplatten-Distanz MD 6 mm erforderlich

Seitenhinweise

Übersicht – CLIP top BLUMOTION | CLIP top – Scharniere	75	Übersicht – TIP-ON für Türen	185	Weitere techn. Informationen	662
Montageplatten	156	Verarbeitungsempfehlung und Haftungsausschluss – EXPANDO T	555	**Montage, Demontage und Einstellung**	
Zubehör – Scharnierarm-Abdeckkappe	164	Befestigungssystem für dünne Fronten – EXPANDO T	554	Short-URL	
Zubehör – Allgemein	166			www.blum.com/a210	
Übersicht – BLUMOTION für Türen	171	Übersicht – Verarbeitungshilfen	561		