Scharnier für dünne Türen – Winkelanwendung



- **Dünne Fronten von 8–14 mm**
- **EXPANDO T-Befestigungssystem** für unterschiedliche Frontmaterialien
- **CLIP top BLUMOTION** mit integrierter **BLUMOTION** (mit Deaktivierung)
- **CLIP top** mit oder ohne Schließautomatik (Feder)
- 0-Einsprung (für Schränke mit Innen- oder Tablarauszügen)
- Öffnungswinkel 110°
- 3-dimensionale Fronteinstellung
- Werkzeuglose Montage und Demontage der Front am Korpus

Seitenhinweise

WA	Winkel –5°	WA	Winkel 5°	10°	15°
	№ 114 144		№ 115 144	№ 116 145	№ 117 145
	№ 110 144		№ 111 145	№ 112 145	№ 113 145

Übersicht – Winkelanwendungen 120

WA Winkelanwendung

Bestellinformation

Topf ☐ EXPANDO T

Scharnier	Feder	Farbe	Art.-Nr.
CLIP top BLUMOTION	●	NI	71B453T
CLIP top	●	NI	71T453T
CLIP top	○	NI	70T453T.TL

● Mit Feder ○ Ohne Feder NI Vernickelt

Zubehör

TIP-ON für Türen ☐

Ausführung	Scharnier	Feder	Art.-Nr.
Kurzversion	CLIP top	○	956.1004
Langversion	CLIP top	○	956A1004
Langversion	CLIP top	●	956A1006

Scharnierarm-Abdeckkappe ☐

Druck | Prägung	Schriftzug	Farbe	Art.-Nr.
Unbedruckt	–	NI	70.4503
Geprägt	Blum	NI	70.4503.BP

Scharniertopf-Abdeckkappe ☐

Scharnier	Farbe	Art.-Nr.
CLIP top BLUMOTION	NI	70T4504
CLIP top	NI	70T4504

Hinweis

Bei Kombination von CLIP top BLUMOTION- und CLIP top-Scharnieren mit Feder an kleinen leichten Fronten bis ca. 300 mm Breite, wird ein Anschlagversuch empfohlen. Bei größeren Frontbreiten wird eine Kombination nicht empfohlen.

Seitenhinweise

Übersicht – CLIP top BLUMOTION | CLIP top – Scharniere	75	Befestigungssystem für dünne Fronten – EXPANDO T	554	Montage, Demontage und Einstellung	
Übersicht – BLUMOTION für Türen	171	Verarbeitungsempfehlung und Haftungsausschluss – EXPANDO T	555		
Übersicht – TIP-ON für Türen	185			Short-URL	
Montageplatten	156	Zubehör – Allgemein	166	www.blum.com/a210	

Planung

Hinweis

Die Maße gelten bei Werkseinstellung für 12 mm Front- und 19 mm Korpusseitendicken. Bei Abweichungen verändert sich die Anschlagsituation. Wir empfehlen einen Anschlagversuch. Die Befestigungsposition der Montageplatte weicht zum Teil von der Standardbefestigungsposition ab.

№ 114 –5°

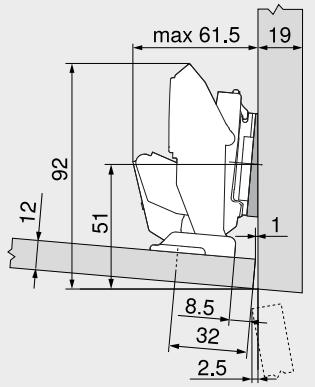

Bezeichnung	Distanz (mm)	Art.-Nr.
Montageplatte	0	173H7100
Winkelkeil	–5°	171A5500

№ 110 –5°

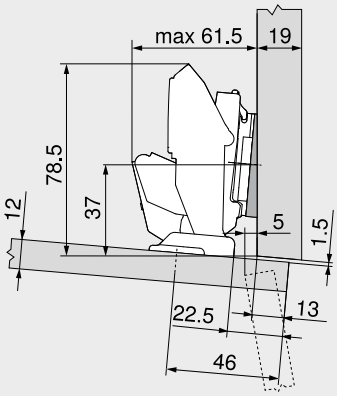

Bezeichnung	Distanz (mm)	Art.-Nr.
Montageplatte	0	173H7100
Winkelkeil	–5°	171A5500

№ 115 5°

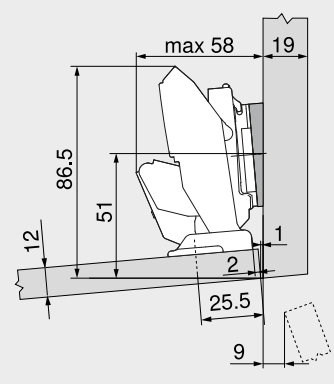

Bezeichnung	Distanz (mm)	Art.-Nr.
Montageplatte	0	173H7100
Winkelkeil	+5°	171A5010

Scharnier für dünne Türen – Winkelanwendung

Planung

№ 111
5°

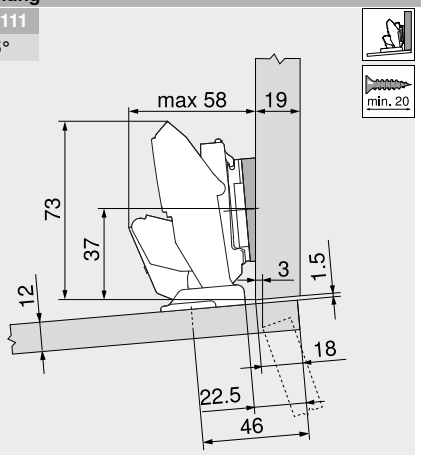

Bezeichnung	Distanz (mm)	Art.-Nr.
Montageplatte	0	173H7100
Winkelkeil	+5°	171A5010

№ 116
10°

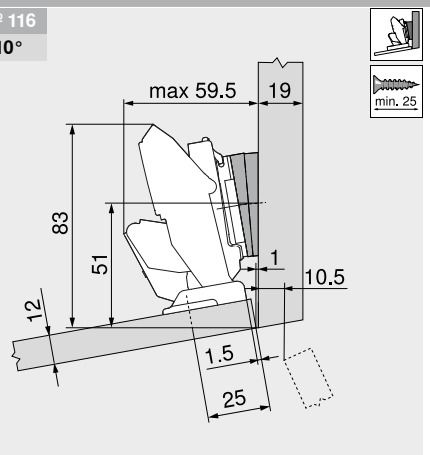

Bezeichnung	Distanz (mm)	Art.-Nr.
Montageplatte	0	173H7100
Winkelkeil	+5° 2 x	171A5010

№ 112
10°

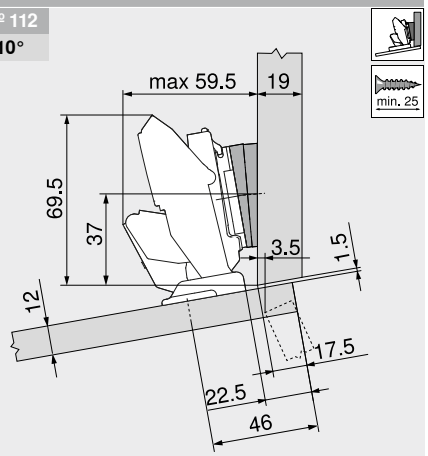

Bezeichnung	Distanz (mm)	Art.-Nr.
Montageplatte	0	173H7100
Winkelkeil	+5° 2 x	171A5010

№ 117
15°

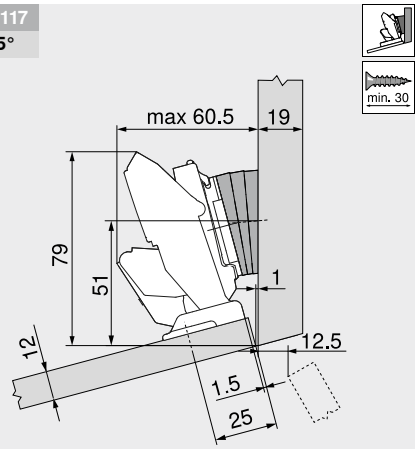

Bezeichnung	Distanz (mm)	Art.-Nr.
Montageplatte	0	173H7100
Winkelkeil	+5° 3 x	171A5010

№ 113
15°

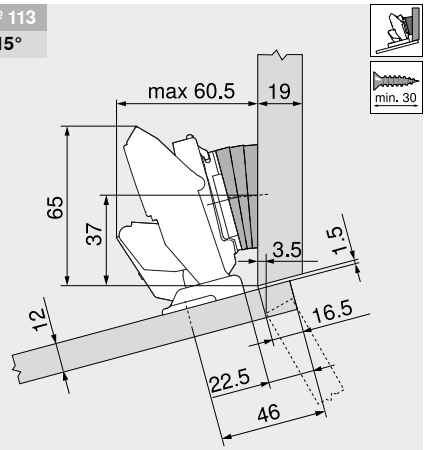

Bezeichnung	Distanz (mm)	Art.-Nr.
Montageplatte	0	173H7100
Winkelkeil	+5° 3 x	171A5010

Befestigungsposition

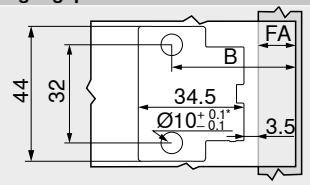

B	Befestigungsposition B = FA + 27 mm
FA	Frontaufschlag
*	Stein und Keramik +0.2/–0.1 mm

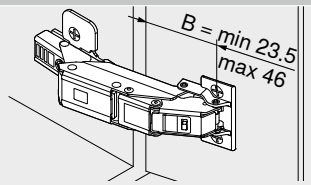

B	Befestigungsposition

Einstellung

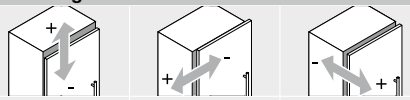

Max. ±3.0 mm Siehe Montage-platten	±2.0 mm	+3.0 mm –2.0 mm

Bohrtiefe | Schraubenauswahl – EXPANDO T

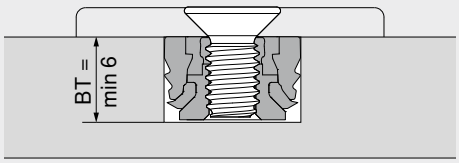

BT	Bohrtiefe