Frontauszug – Reling – D

Webcode DQC69A



- Mit einfacher Reling
- Einschubelement möglich
- Verdeckter, gesteuerter Vollauszug – für schwebeleichten Lauf, ein Möbelleben lang
- Werkzeuglose Frontmontage
- 3-dimensionale Fronteinstellung
- Mit integrierter **BLUMOTION** für sanftes und leises Schließen, kombinierbar mit **SERVO-DRIVE**
- Oder mit **TIP-ON BLUMOTION** für Möbel ohne Griff, aber auch für Möbel mit Griffelementen als Akzent

Platzbedarf

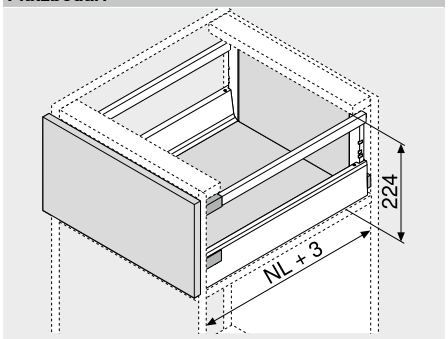

NL Nennlänge

Bestellinformation

1 Korpusschienen links/rechts

BLUMOTION

Nennlänge NL (mm)	Belastbarkeit dynamisch (kg) 30	65
270	578.2701B	
300	578.3001B	
350	578.3501B	
400	578.4001B	
450	578.4501B	576.4501B
500	578.5001B	576.5001B
550	578.5501B	576.5501B
600	578.6001B	576.6001B
650		576.6501B

2 Zargen-Set

Zargenhöhe (mm) 83.6

Nennlänge NL (mm)	Farbe SW | TS | R9006
270	378M2702SA
300	378M3002SA
350	378M3502SA
400	378M4002SA
450	378M4502SA
500	378M5002SA
550	378M5502SA
600	378M6002SA
650	378M6502SA

Bestehend aus:

2a 1 x Zargen links/rechts
2b 2 x Abdeckkappen, geprägt mit Blum-Logo, ab 1000 Stk. individuell bedruckt

3 Rückwandhalter links/rechts

Farbe	Material	Art.-Nr.
SW | TS | R9006	Stahl	Z30D000SL

4 Frontbefestigung

Befestigungsart		Art.-Nr.
INSERTA	2 x	ZSF.39A2
Anschrauben	2 x	ZSF.35A2
Einpressen	2 x	ZSF.36A2

Farbe		Farbe	
SW	Seidenweiß	S	Schwarz
TS	Terraschwarz	WGR	Weißgrau
R9006	RAL 9006 Grau (Weißaluminium)		

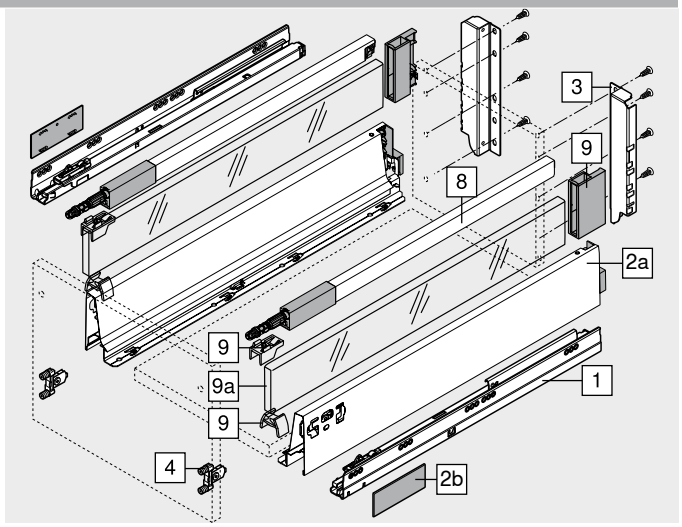

8 Längsreling links/rechts

Nennlänge NL (mm)	Farbe SW | TS | R9006
270	ZRG.207RSIC
300	ZRG.237RSIC
350	ZRG.287RSIC
400	ZRG.337RSIC
450	ZRG.387RSIC
500	ZRG.437RSIC
550	ZRG.487RSIC
600	ZRG.537RSIC
650	ZRG.587RSIC

Zubehör

9 Halteteile-Set

Farbe	Material	Art.-Nr.
SW | S | WGR	Kunststoff	Z36D0080

9a Einschubelement (seitlich)

Farbe	Material		Art.-Nr.
Klar | Satiniert	Glas		Z37Rxx7D
SW | TS | R9006	Aluminium	2 x	Z37Axx7D

Bestellinformation siehe Zubehör – Einschubelement

Frontauszug – Reling – D

Webcode
DQC69A

Planung

Platzbedarf im Korpus

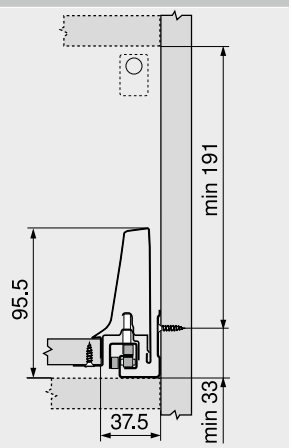

Einbaumaße – Front – Schraubmontage

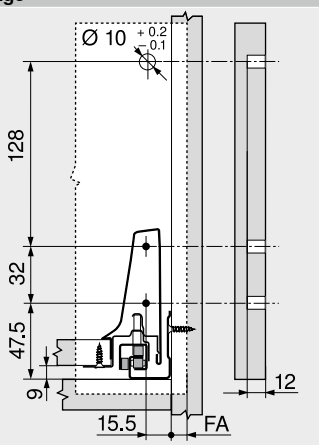

FA Frontaufschlag

Einbohrmaße – Front – INSERTA- | Pressmontage

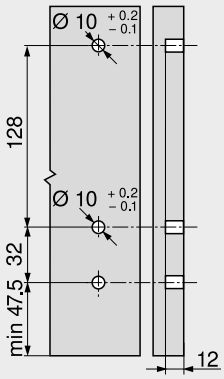

Einbaumaße – Rückwand

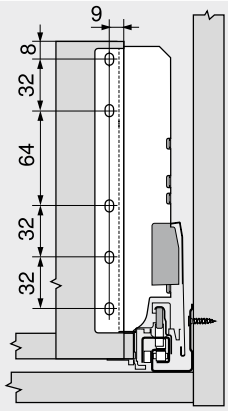

Lochabstand – Korpusschienen

Nennlänge NL (mm)

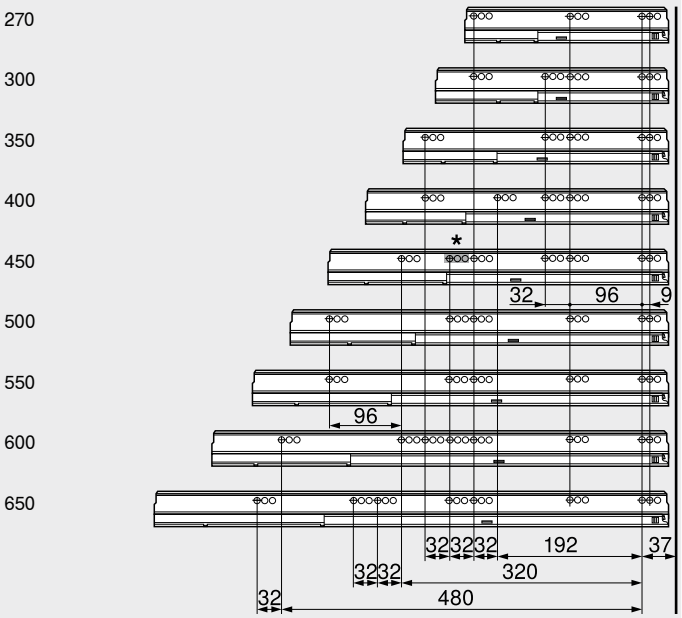

Lichte Korpustiefe LT min. = Nennlänge NL + 3 mm
* Lochgruppe nur bei 578.4501B (30 kg)

Zuschnitt – 16 mm Spanplatten

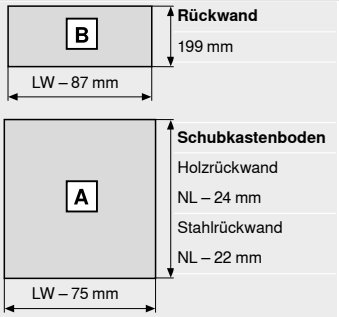

Rückwand
199 mm

Schubkastenboden
Holzrückwand
NL – 24 mm
Stahlrückwand
NL – 22 mm

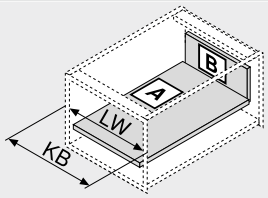

KB Korpusbreite
LW Lichte Korpusweite
NL Nennlänge

Zuschnitt – Einschubelement

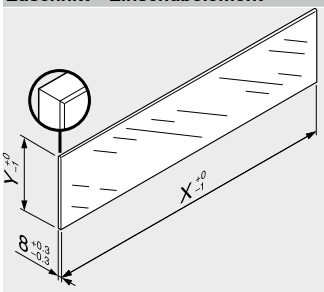

Einschubelement	X (mm)	Y (mm)
Seitlich	NL – 33	91.5

NL Nennlänge

In Kombination mit LEGRABOX | TANDEMBOX ist aufgrund der vorgegebenen Abmessungen laut Norm (DIN EN 14749 Ausgabe Juni 2016) keine „Schlagprüfung für vertikale Glasbauteile“ vorgeschrieben. Somit ist für die Normerfüllung kein Sicherheitsglas erforderlich.
Die Kantenbearbeitung ist eine polierte Flachkante mit Fase 1 mm ±0.5 mm.

Seitenhinweise

Übersicht – TANDEMBOX antaro	263	Zubehör – Stahlrückwand	302	**Montage, Demontage und Einstellung**	
Übersicht – SERVO-DRIVE für LEGRABOX | TANDEMBOX	321	Zubehör	300		
		Befestigung der Korpusschienen	308		
Übersicht – TIP-ON BLUMOTION für TANDEMBOX	313	Übersicht – Verarbeitungshilfen	561	Short-URL	
		Weitere techn. Informationen	662	www.blum.com/a350	
Übersicht – ORGA-LINE für TANDEMBOX	515				
CABLOXX	552				
Zubehör – Einschubelement	300				