Base 600 für ArciTech



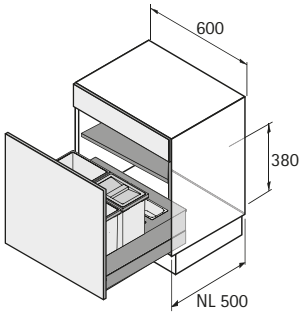

- Für Korpusbreite 600 mm

Set besteht aus:
- 1 Stück Aufsatzrahmen
- 1 Stück Systemdeckel inkl. Bodenträgern
- 1 Stück Eimer 20 l
- 2 Stück Eimer 10 l, davon einer mit Deckel
- 1 Stück Utensilienschale, Kunststoff grau
- 3 Stück Einteiler, Kunststoff grau

Bestell-Nr.	VE
9 208 777	1 Set

Base 900 für ArciTech



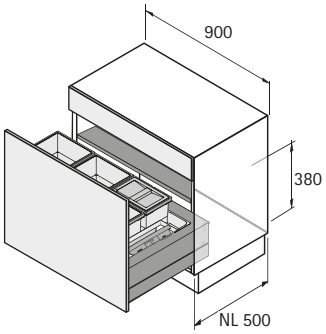

- Für Korpusbreite 900 mm

Set besteht aus:
- 1 Stück Aufsatzrahmen
- 1 Stück Systemdeckel inkl. Bodenträgern
- 2 Stück Eimer 20 l
- 2 Stück Eimer 10 l, davon einer mit Deckel
- 1 Stück Kehrset, Kunststoff rot
- 2 Stück Utensilienschalen, Kunststoff grau
- 5 Stück Einteiler, Kunststoff grau

Bestell-Nr.	VE
9 208 778	1 Set

Hinweise

- ArciTech Frontauszugskomponenten 278 - 279

hettich.com/short/651f01