Produktdatenblatt
Stockholm

76G/3332ZA/3410/1140

duraplus®



Schnellstift

RAL GÜTEZEICHEN PIVCERT

Artikelnummer	3666609
EAN-Code	4012789690729
Herkunftsland	Deutschland
Warentarifnummer	83024110
Gebrauchs-Kategorie	3
Korrosionsbeständigkeit	4
Türdicke	66-71 mm
Vierkantmaß	10 mm
Stiftlänge vorstehend	
Lochung	Profilzylinder
Lochungsabstand	92 mm
Farbe	F1 Aluminium silberfarben
Packeinheit	1
Karton	5

HOPPE-Aluminium-Schutz-Langschild-Wechsel-Garnitur mit Zylinder-Abdeckung für Außen-/Wohnungsabschluss-Türen:

- geprüft nach DIN EN 1906: 37-0142A (SK2), zertifiziert nach DIN 18257 ES1, Objekt-Garnitur
- Lagerung: außen gekröpfter Knopf fest, ummontierbar; innen Türgriff lose, Rückholfeder rechts/links verwendbar, wartungsfreies Gleitlager
- Verbindung: HOPPE-Schnellstift mit HOPPE-FDW-Vollstift (Lochteil)
- Zylinder-Abdeckung: gehärteter Stahl, für vorstehende Zylinderlänge 10-18 mm
- Unterkonstruktion: außen Stahl, innen Zamak, Stützknocken
- Befestigung: innen sichtbar, durchgehend, Gewindeschrauben M6

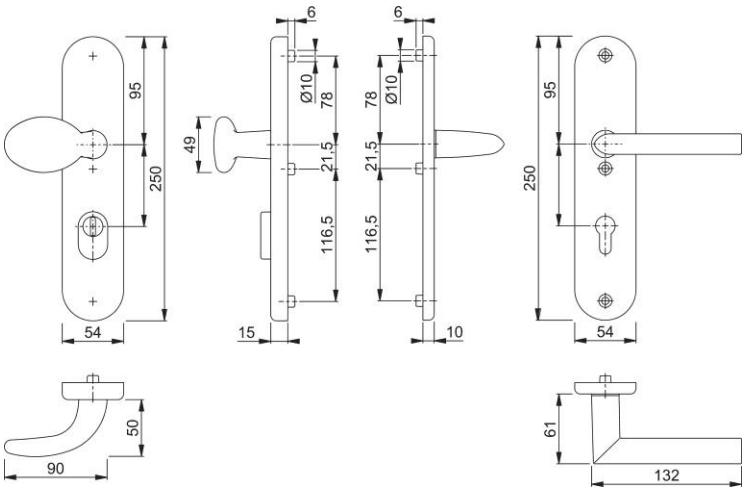

HOPPE AG, Änderungen vorbehalten. 30/03/2021