Produktdatenblatt
London
113/2221/2210

duraplus®



Artikelnummer	3671900
EAN-Code	4012789698244
Herkunftsland	Deutschland
Warentarifnummer	83024110
Türdicke	42-47 mm
Vierkantmaß	8 mm
Stiftlänge vorstehend	
Lochung	Profilzylinder
Lochungsabstand	72 mm
Farbe	F1 Aluminium silber-farben
Sortiment	Kern-Sortiment
Packeinheit	1
Karton	5

HOPPE-Aluminium-Schutz-Langschild-Türgriff-Garnitur für Außen-/Wohnungsabschluss-Türen:

- geprüft nach DIN 18257 ES1 (SK2)
- Lagerung: Türgriffe lose, Rückholfeder rechts/links verwendbar, wartungsfreie Gleitlager
- Verbindung: HOPPE-Profilstift (Loch-/Lochteil)
- Unterkonstruktion: außen Stahl, innen Zamak, Stützknocken
- Befestigung: verdeckt, durchgehend, Gewindeschrauben M6

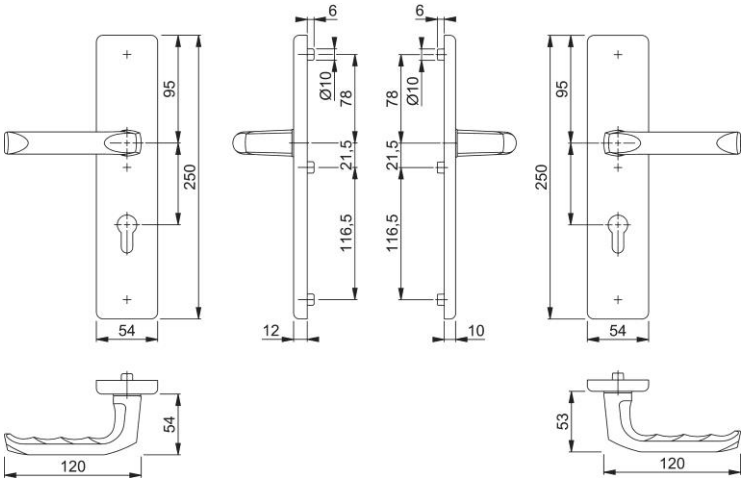

HOPPE AG, Änderungen vorbehalten. 30/03/2021