Produktdatenblatt

Baubeschlag · Nylon Glasfalzgriff

NORMBAU
PASSION FOR CARE

Nylon Glasfalzgriff

Bestellnummer: 0053040092

Produktbild

Technische Daten

Produktgruppe	0400
Produkt	Glasfalzgriff
Kurzbezeichnung	GSG 8053.65
Farbe	lieferbar in Silber (001), Neusilber (002), Dunkelbronze (006), Weiß (092) und Anthrazit-Metallic (095)

Technische Zeichnung

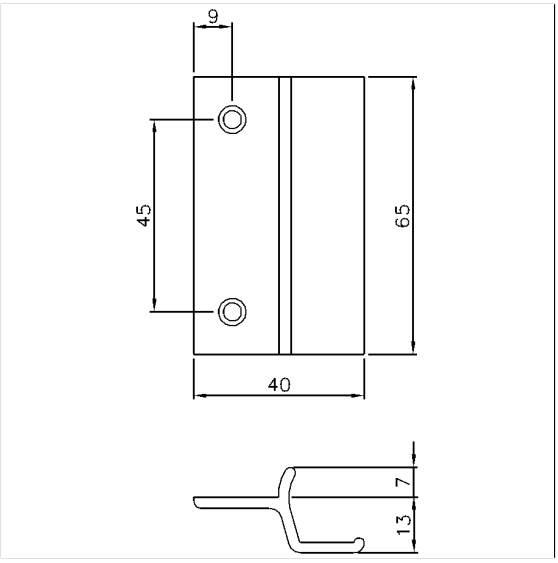

Produktbeschreibung

- Aus Alu-Profilmaterial, (DBGM Lizenz), 65mm lang, extrem niedere Bauhöhe, passt auch bei dicht aufliegendem Rolladen, Eloxalfarben: Silber (001), Neusilber (002), Dunkelbronze (006), sowie in den Farben Weiß (092)und Anthrazit-metallic (095) (pulverbeschichtet auf Anfrage), Verpackungseinheit: je 100 Stück, Befestigungsbohrungen für Schrauben Ø 4 mm

001 002 006 092 095

PDF-Datenblatt. Alle Angaben ohne Gewähr. Copyright NORMBAU, generiert 22.07.2023

ALLEGION